Produktdatenblatt gemäß Verordnung der EU-Kommission 65/2014

Warenzeichen	AEG
Modell	EES33101ZM, PNC949722555
Energieeffizienzindex EEI - Hauptbackofen	100
Energieeffizienzklasse - Hauptbackofen	A
Energieverbrauch bei Standardbeladung pro Zyklus im konventionellen Modus (kWh/Zyklus) - Hauptbackofen	0.93
Energieverbrauch bei Standardbeladung pro Zyklus im Umluftmodus (kWh/Zyklus) - Hauptbackofen	0.85
Anzahl der Garräume	1
Wärmequelle	Elektro
Volumen (l) - Hauptbackofen	72

DKB2630M Dunstabzugshaube

Eine Kaminabzugshaube

An der Wand über dem Kochfeld montiert, hält diese Kaminabzugshaube die Luft von Kochdünsten frei und fügt sich nahtlos in Ihr Küchendesign ein.

STEUERUNG NACH BEDARF

Dank der innovativen elektronischen Bedienelemente lassen sich die Funktionen bequemer regeln. Übernehmen Sie durch die Änderung der Absaugleistung und des Lichts die Kontrolle über die Haube.

Zuverlässige Aufnahme von Küchendünsten

Dieser langlebige Filter, der Kochgerüche und Fette zuverlässig absorbiert, lässt sich bei Bedarf einfach austauschen.

Weitere Vorteile:

- Helle, sparsame LEDs für eine fantastische Sicht über den gesamten Kochbereich

Produktspezifikationen:

- Leistungswerte im Abluftbetrieb (Max/Min): 420 / 235 m³/h
- Bedienung über Kurzhubtasten
- 3 Leistungsstufen
- LED-Beleuchtung : (Anzahl der Lampen: 2 , Gesamte Beleuchtungsleistung: 8 Watt)
- Anzahl der Motoren: 1
- 2 Aluminium-Fettfilter
- Kohleaktivfilter ECFB02 , PNC 902 979 877 , Anzahl 2, als Sonderzubehör erhältlich
- Kohleaktivfilter Long Life ECFBLL01 , PNC 902 979 878 , als Sonderzubehör erhältlich, als Sonderzubehör erhältlich
- Abluft- und Umluftbetrieb möglich

Technische Daten:

- Bauart : Kaminhaube
- Gerätebreite (cm) : 60
- Anzahl der Gebläsestufen : 3 Leistungsstufen
- Steuerung : Mechanische Drucktasten
- Energieeffizienzklasse : D (Spektrum A++ bis E)
- Max. Gebläseleistung im Abluftbetrieb in m³h : 420
- Geräuschwert im Abluftbetrieb (Max.) in db(A) : 66
- Art der Beleuchtung : LED-Beleuchtung
- Farbe : Edelstahl
- EAN-Nummer : 7332543610730
- Jährlicher Energieverbrauch (kWh/Jahr) : 72.1
- Fluiddynamische Effizienzklasse : E
- Fluiddynamische Effizienz : 8.5
- Beleuchtungseffizienzklasse : E
- Beleuchtungseffizienz : 11.4
- Klasse für Fettabscheidegrad : C
- Fettabscheidegrad (%) : 83.9
- Max. Gebläseleistung im Umluftbetrieb in m³h : 225
- Min. Gebläseleistung im Abluftbetrieb in m³h : 235
- Min. Gebläseleistung im Umluftbetrieb in m³h : 155
- Geräuschwert im Abluftbetrieb (Min.) in db(A) : 53
- Geräuschwert im Umluftbetrieb (Max.) in db(A) : 70
- Geräuschwert im Umluftbetrieb (Min.) in db(A) : 57
- Farbtemperatur in K : 3000
- Abluftstutzen (mm) : 150
- Kohleaktivfilter : ECFB02
- Kohleaktivfilter Bestellnummer : 902 979 877
- Volt : 220-240
- Mindestabstand Elektro(cm) : 50
- Mindestabstand Gas (cm) : 65
- Bruttogewicht (kg) : 8.9
- Nettogewicht (kg) : 7.1
- UVP : 285.00

Produktbeschreibung:

60 cm, 3 Leistungsstufen, Schiebeschalter, max. 420 m3/h, LED-Beleuchtung, Energieeffizienzklasse D, Sonderzubehör: ECFB02

DKB2630M Dunstabzugshaube

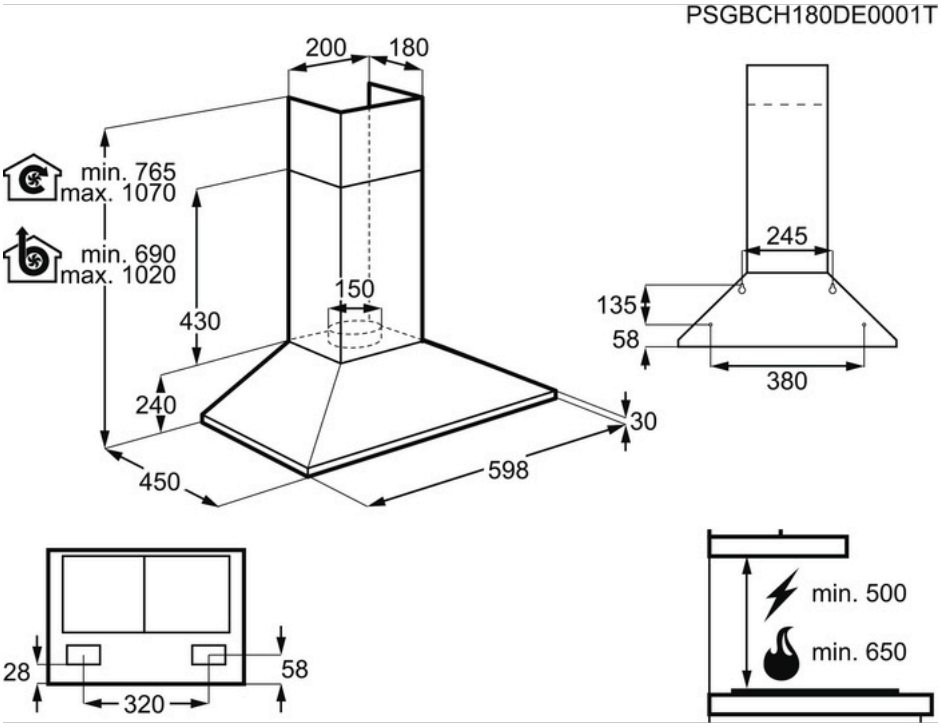

Produktdatenblatt

Marke	AEG
Modell	SDB41411AS 925542774
Kategorie	Kühl-Gefriergerät
Energieeffizienzklasse	A+ (Spektrum A+++ bis D)
Energieverbrauch in kWh/Jahr, auf der Grundlage von Ergebnissen der Normprüfung über 24 Stunden. Der tatsächliche Verbrauch hängt von der Nutzung und vom Standort des Geräts ab	239
Nutzinhalt in Liter, Kühlschrank	180
Nutzinhalt in Liter, Kellerzone	0
Nutzinhalt in Liter, Weinlagerfach	0
Nutzinhalt in Liter, Summe der Nutzinhalte	218
Nutzinhalt in Liter, Gefriegerät	38
Nutzinhalt in Liter, Kühler	0
Nutzinhalt in Liter, sonstige Fächer	0
Sterneinstufung des Gefrierfachs mit dem größten Nutzinhalt	4
Auslegungstemperatur der sonstigen Fächer > 14 °C (°C), falls vorhanden	
Frostfrei (J/N), Kühlschrank	NEIN
Frostfrei (J/N), Gefriergerät	NEIN
Lagerzeit bei Störung in h	20
Gefriervermögen in kg/24 h	3
Klimaklasse	erweiterte gemäßigte Zone, subtropische Zone
Niedrigste Umgebungstemperatur für den Betrieb des Geräts in °C	10
Höchste Umgebungstemperatur für den Betrieb des Geräts in °C	38
Luftschallemissionen in dB(A) re1 pW	36
Einbaugerät J/N	JA
Dieses Gerät ist ausschließlich zur Lagerung von Wein bestimmt J/N	NEIN