EU-DATENBLATT

IGNIS

Ignis Backofen

Typ / Verkaufsbezeichnung		AKS 1400 IX
Energieeffizienzindex		106,9
Energieeffizienz-Klasse [1]		
A (sehr effizient), ..., G (weniger effizient)		A
bei konventioneller Beheizung/Umluft		• / -
Energieverbrauch pro Zyklus [1) 4)]	kWh	0,85 / 0,85
Zahl der Garräume / Wärmequellen je Garraum / Nettovolumen des Garraums	l	1 / 1 / 60
Garzeit bei Standardbeladung [1) 4)]	min	50
Backblechgröße [1)]	cm^2	1.200
Abmessungen (Nischenmaße)		
Nischenmaße H x B x T	cm	58,3 x 56 x 55
Innenabmessungen H x B x T	cm	30,3 x 42,5 x 39,7
Ausstattung		
Beleuchtung / Sichtfenster		1 / 1
Beheizungsart Umluft oder Ober-/Unterhitze		- / •
Grillheizkörper		•
Mikrowelle		-
Zeitschaltuhr bzw. Kurzzeitwecker mit Abschaltautomatik		-
Reinigungshilfe katalytisch (nur Rückwand) / hydrolytisch / pyrolytisch		- / - / -
Gebrauchseigenschaften (Backofen)		
Max. einstellbare Temp. bei Umluft bzw. konventioneller Beheizung	°C	250
Bräunungsunterschied [3)]	%	25/25
Netzrückwirkungsfrei nach EN 61000		•
Funkentstört		•
Elektrischer Anschluss		
Gesamt-Anschlusswert	kW	2,5
Stecker		-
Kabellänge	cm	90
Beigefügte Druckschriften in deutscher Sprache		
Gebrauchsanweisung		•
Aufstell- und Einbauanweisung		•
Gewicht netto [2)]	kg	34

Erläuterungen

- • = ja vorhanden
- – = nicht vorhanden

1) Die Angaben beziehen sich auf die Richtlinie 2010/30/EU

2) Beachten Sie bei Geräten für Schrankeinbau und für Wandaufhängung, dass Schrank oder Wand tragfähig für das Gerät ist.

3) Der Bräunungsunterschied wird nach Normverfahren IEC-Publikation 350 gemessen, wobei festgestellt wird, wie groß der Unterschied in der Bräunung zwischen der hellsten und der dunkelsten Stelle auf der Oberfläche eines empfindlichen Testgebäcks auf einem Backblech ist. Je niedriger der %-Wert, um so gleichmäßiger ist die Bräunung des Gebäcks.

4) Bei Herden mit zwei Beheizungsarten gilt die linke Spalte für den Betrieb mit konventioneller Beheizung, die rechte Spalte für den Betrieb mit Umluft/ Heißluft.

Technische Änderungen vorbehalten. Stand der Tabellenangaben 02/18.

BLAUPUNKT

5DW66450
Wandesse, 60 cm
Walmdach-Design

Leistung / Verbrauch
• Spannung: 220 – 240 V
• Gesamtanschlusswert: 100 W
• Energie-Effizienzklasse: C*
• Durchschnittlicher Energieverbrauch: 51,4 kWh/Jahr*
• Lüfter-Effizienzklasse: E*
• Beleuchtungs-Effizienzklasse: A*
• Fettfilter-Effizienzklasse: C*
• Geräusch min./max. Normalstufe: 50/66 dB*
• Lüfterleistung max. Normalstufe: 360 m³/h
bei Abluftbetrieb max. 360 m³/h
bei Umluftbetrieb max. 200 m³/h
* Gemäß EU-Regulierung Nr. 65/2014 / Lüfterleistung nach EN 61591

Ausstattung / Komfort
• Edelstahl
• Für Wandmontage über Kochstellen
• Wahlweise Abluft- oder Umluftbetrieb (für den -Umluftbetrieb wird ein Kohlefilter benötigt)
• Lüfterleistung 3-stufig regelbar durch Drucktasten
• Gleichmäßige, helle Beleuchtung mit 2 x 1,5W LED-Lampen
• Beleuchtungsstärke: 104 Lux
• Farbtemperatur: 3.500 K
• Metallfettfilter, spülmaschinengeeignet
• inkl. Abluftschacht

Zubehör
• Sonderzubehör:5Z5138X5: Starterset für Umluftbetrieb

Technische Daten und Maße
• Gerätemaße Abluft: 799-975, x 600 x 500 mm
• Gerätemaße Umluft: 799-975 x 600 x 500 mm
• Länge Anschlusskabel (cm): 130

Sonderzubehör:
• 5Z5138X5: Starterset für Umluftbetrieb

Verfügbare Farbvarianten:
• 5DW66450 : Wandesse

Zubehör:

Ausstattungsmerkmale:
• Farbe des Kamins: Edelstahl
• Bauart: Kaminesse
• Länge Anschlusskabel (cm): 130
• Höhe des Kamins: 553-730/573-730
• Höhe des Gerätes ohne Kamin (mm): 246
• Steuerung: mechanisch
• Regelung der Leistungsstufen: 3
• Max. Gebläseleistung-Abluftbetrieb (m3/h): 360
• Max. Gebläseleistung-Umluftbetrieb (m3/h): 200
• Anzahl der Lampen (Stck): 2
• Schallleistung (dB(A) re 1 pW): 66
• Durchmesser des Abluftstutzens (mm): 120 / 150
• Material des Fettfilters: Aluminium
• Geruchsfilter: Nein
• Art der Luftführung: Umrüstbar
• Sonderzubehör: 5Z5138X5
• Art der Lampen: LED
• Art des Fettfilters: Kassette

Verbrauchs- und Anschlusswerte:
• Anschlusswert (W): 100
• Absicherung (A): 10
• Spannung (V): 220-240
• Frequenz (Hz): 60; 50
• Steckerart: Schuko-/Gardy.m.Erdung
• Art der Installation: Wandmontage
• Gehäusematerial: Edelstahl
• Steckerart: Schuko-/Gardy.m.Erdung
• Lage des Gebläses: Motor im Gehäuse
• Rückstauklappe: Nein
• Länge Anschlusskabel (cm): 130
• Abmessungen des Gerätes (mm): 799-975 x 600 x 500

EAN-Nr.:

23-05-2017

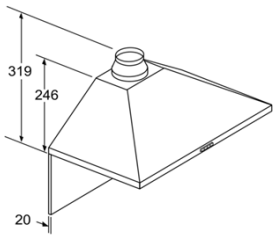

Bei Verwendung einer Rückwand muss das Design des Gerätes beachtet werden.

Maße in mm

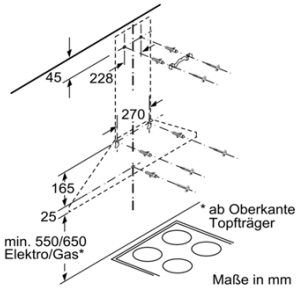

Maße in mm

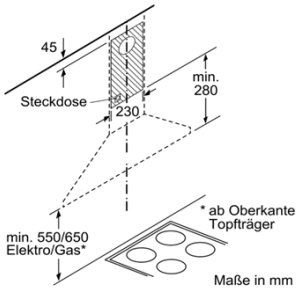

Maße in mm

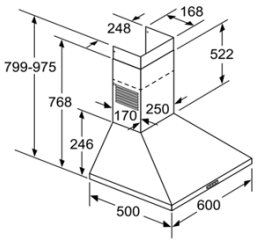

Maße in mm

EU-DATENBLATT

IGNIS

Ignis Kühlschrank

Typ / Verkaufsbezeichnung		ARL 978/A+
Klassifizierung		Kühlschrank
Energieeffizienzklasse [1]		A+
Energieverbrauch in 365 Tagen [1]	kWh	118
Nutzinhalt		
Nutzinhalt gesamt	l	130
davon in NoFrost-Ausführung	l	-
Nutzinhalt Kühlteil [2]	l	130
davon Kellerfach, max./min. [3]	l	-
davon Kaltlagerfach [4]	l	-
davon Eiswürfelfach	l	-
Nutzinhalt Gefrierfach gesamt [2]	l	-
davon Sterne-Fach	l	-
davon Eiswürfelfach / in NoFrost-Ausführung	l	-
Abmessungen		
Höhe	cm	87,2
Breite	cm	54
Tiefe	cm	54,5
Höhe ohne Arbeitsplatte	cm	-
Breite bei geöffneter Tür	cm	-
Tiefe bei geöffneter Tür oder herausgezogenem Auszug	cm	-
Geräteeigenschaften		
Lagerzeit bei Störung [7]	h	-
Sternekennzeichen [5]		-
Gefriervermögen [6]	kg/24h	-
Klimaklasse [8]		+16/+32 (N)
Luftschallemissionen [9]	dB(A) re1 pW	39
Bauform und Kennzeichnung		
Einbaugerät / integrierbar [11]		• / •
Dieses Gerät ist ausschließlich zur Lagerung von Wein bestimmt.		-
Standgerät / unterbaubar		- / -
mit der Arbeitsplatte in Tischhöhe		-
Unterbaugerät		-
Anzahl der Außentüren / Auszüge		1
Türanschlag [12]		r, w
Dekorrahmen vorhanden / nachrüstbar		- / -
Ausstattung		
Temperatur für das Gefrierteil einstellbar		-
Schaltung für Dauerbetrieb des Gefrierteils		-
Abtauverfahren Kühlteil		
von Hand [10] / teilautomatisch [10] / automatisch		- / - / •
Abtauverfahren Gefrierteil		
von Hand [10] / automatisch		• / -
Kühlteil		
Türfächer mit Klappe oder Schiebetür	Anzahl	0
Türabstellregale und / oder Behälter	Anzahl	3
Ablageflächen im Kühlteil	Anzahl	3
davon verstellbar	Anzahl	2
Behälter im Kühlteil	Anzahl	2
Gefrierteil		
Fächer in der Tür / Innenraum	Anzahl	- / -
max. Fachhöhe	cm	-
Körbe, Behälter, Schübe im Innenraum	Anzahl	-
Kontrollanzeigen		
Temperaturanzeige innen / außen		- / -
Tür offen		-
Störung, Warnsignal optisch / akustisch		- / -
Tür offen, Warnsignal optisch / akustisch		- / -
Temperatur-Alarm akustisch		-
Thermometer		-
Elektrischer Anschluss		
Spannung	V	220-240
Anschlusswert	W	80
Netzanschluss-Kabellänge	cm	245
Entspricht den Sicherheitsbestimmungen (VDE)		•
Gebrauchsanleitung, Aufstell-, Einbauanweisung		•
Leergewicht	kg	34

Erläuterung in Anlehnung an die Erläuterungen der PI-Tabelle:

- • = ja vorhanden
- – = nicht vorhanden

1) Der Stromverbrauch in 365 Tagen wurde auf der Grundlage von Ergebnissen der Normprüfung über 24 Stunden ermittelt. Der tatsächliche Verbrauch hängt von der Nutzung und vom Standort des Geräts ab.

2) einschließlich Keller- und Kaltlagerfach, sowie dem Eisfach, soweit diese Fächer vorhanden sind.

3) Fach zum Lagern bei höheren Temperaturen zwischen +8 und +14°C.

4) Fach zum Lagern bei höheren Temperaturen zwischen +3 und -2°C.

5) *
= Fach -6°C oder kälter.
**
= Fach -12°C oder kälter.
***
= Tiefkühl–Lagerfach/Tiefkühlgerät mit -18°C oder kälter.
* ***
= Gefrier– und Tiefkühlgerät mit -18°C und kälter und einem Mindestgefriervermögen.

6) Das Gefriervermögen ist in der angegebenen Menge je nach Bauart nur nach Schaltung auf Dauerbetrieb erreichbar und nicht nach 24h wiederholbar, Gebrauchsanweisung beachten.

7) Temperaturanstieg auf -9°C bei vollbeladenem Gefrierfach und Tiefkühlfach. Bei Teilbeladung ergeben sich kürzere Zeiten.

8) Klimaklasse SN: Umgebungstemp. von +10°C bis +32°C;
Klimaklasse N: Umgebungstemp. von +16°C bis +32°C;
Klimaklasse ST: Umgebungstemp. von +16°C bis +38°C;
Klimaklasse T: Umgebungstemp. von +16°C bis +43°C;

9) A-bewerteter Schallleistungspegel. Je höher der Wert, um so lauter ist das Geräusch. 2dB mehr sind kaum wahrnehmbar. 10dB mehr werden als doppelt so laut empfunden.

10) Entnahme des Tiefkühlgutes vor dem Abtauen erforderlich.

11) Integrierbar unter Verwendung einer Möbeltüre.

12) Türanschlag:
l = links, r = rechts, w = wechselbar.

13) Bei Einbaugeräten und Unterbaugeräten erforderliche Nischenmaße (Mindestmaße).

14) Beachten Sie, dass Schrank und Wand tragfähig für das Gerät mit Inhalt sind.

15) Für eine optimale Leistung sollte das Gerät nicht ausserhalb der Umgebungstemperaturen zwischen 16 °C und 43 °C betrieben werden.

Technische Änderungen vorbehalten. Stand der Tabellenangaben 02/18.

SIEMENS

iQ100
SN514S00AE
Integrierbar - Edelstahl speedMatic Geschirrspüler 60 cm

A+

- ✓ aquaStop® für eine lebenslange Garantie gegen Wasserschäden.
- ✓ Der dosierAssistent entfaltet die volle Kraft des Reinigers für ein optimales Spülergebnis.
- ✓ Empfindliche Gläser werden besonders schonend gespült dank modernem glasSchonsystem.
- ✓ Der verschleißfreie iQdrive-Motor arbeitet besonders effizient, leise und langlebig.
- ✓ 1h Programm: schnell und effektiv in einer Stunde zu glänzenden Spül- und Trocknungsergebnissen.

Ausstattung

Technische Daten

Reinigungsklasse : A
Wasserverbrauch (l) : 11,7
Geschätzter Jahresverbrauch Strom (bei 220) Standardprogrammen : 224
Geschätzter Jahresverbrauch Wasser (bei 220 Standardprogrammen) (l) : 2574
Bauform : Eingebaut
Arbeitsplatte abnehmbar : Nein
Dekorrahmen/ - platte : Nicht möglich
Höhe der Arbeitsplatte (mm) : 815
Gerätehöhe (mm) : 815
Höhenverstellbare Füße : Ja - nur vorne
Höhenverstellung Füße maximal (mm) : 60
Verstellbarer Sockel : Horizontal und Vertikal
Nettogewicht (kg) : 31,0
Bruttogewicht (kg) : 33,0
Anschlusswert (W) : 2400
Absicherung (A) : 10
Spannung (V) : 220-240
Frequenz (Hz) : 50; 60
Länge Anschlusskabel (cm) : 175
Steckerart : Schuko-/Gardy.m.Erdung
Länge Zulaufschlauch (cm) : 140
Länge Ablaufschlauch (cm) : 190
Durchlauferhitzer : Ja
Beschreibung Wassersicherheitssystem : 3-fach Wasserschutz 24h : Nein
Enthärtungsanlage : Ja
Oberkorbtyp : normal
Oberkorb verstellbar : Nein
Oberkorb Ablage : 2
Unterkorbtyp : Normal
3. Beladungsebene : Ohne
Silverware Basket : Standard
Sonderzubehör : SZ72010, SZ73000, SZ73001, SZ73006, SZ73010, SZ73115, SZ73125
Zusatzteile : Dampfschutzblech
Anzahl Maßgedecke : 12
Blendenfarbe : grau
Gehäusefarbe/-material : lackiert
Abmessungen des verpackten Gerätes (mm) : 870 x 660 x 670
Marke : Siemens
Internationale Bestellbezeichnung : SN514S00AE
Anzahl Maßgedecke : 12
Energieeffizienzklasse (2010/30/EC) : A+
Jährlicher Energieverbrauch (kWh/annum) - neu (2010/30/EC) : 290
Energieverbrauch (kWh) : 1,02
Leistungsaufnahme im unausgeschalteten Zustand (W) (2010/30/EC) : 0,10
Energieverbrauch im ausgeschalteten Modus (W) - neu (2010/30/EC) : 0,10
Jährlicher Wasserverbrauch (l/annum) - neu (2010/30/EC) : 3300
Trocknungsklasse : A
Vergleichsprogramm : Eco
Programmdauer Vergleichsprogramm (min) : 210
Dauer des unausgeschalteten Zustands (min) (2010/30/EC) : 0
Schallleistung (dB(A) re 1 pW) : 52

iQ100
SN514S00AE
Integrierbar - Edelstahl
speedMatic Geschirrspüler 60 cm

Ausstattung

Leistung und Verbrauch

- Energieeffizienzklasse: A+
- Energieverbrauch 290 kWh/Jahr auf der Grundlage von 280 Standardreinigungszyklen bei Kaltwasserbefüllung und dem Verbrauch der Betriebsarten mit geringer Leistungsaufnahme. Der tatsächliche Energieverbrauch hängt von der Art der Nutzung des Geräts ab
- Wasserverbrauch 3300 Liter/Jahr, auf der Grundlage von 280 Standardreinigungszyklen. Der tatsächliche Wasserverbrauch hängt von der Art der Nutzung des Geräts ab
- Energieverbrauch im Programm Eco 50 °C: 1,02 kWh
- Leistungsaufnahme ausgeschaltet / nicht ausgeschaltet: 0,1 W / 0,1 W
- Wasserverbrauch im Programm Eco 50 °C: 11,7 l
- Die Angaben im Datenblatt beziehen sich auf das Programm Eco 50 °C. Dieses Programm ist zur Reinigung normal verschmutzten Geschirrs geeignet und in Bezug auf den kombinierten Energie- und Wasserverbrauch am effizientesten
- Programmdauer im Programm Eco 50 °C: 210 min
- Trocknungseffizienzklasse: A auf einer Skala von G (geringste Effizienz) bis A (höchste Effizienz)
- Geräusch: 52 dB(A) re 1 pW
- Fassungsvermögen: 12 Maßgedecke
- Dauer des nicht ausgeschalteten Zustands: 0 min

Programme und Sonderfunktionen

- 4 Programme: Intensiv 70 °C, Eco 50 °C, 1h 65 °C, Vorspülen

Spül- / Trocknungstechnologie

- Beladungs-Sensor
- Wechselspül-Technik
- Reiniger-Automatik

Sicherheit

- aquaStop mit lebenslanger Garantie

Komfort

- Basis-Körbe
- Korbfarbe: silber
- Besteckkorb im Unterkorb
- dosierAssistent
- Tür mit Servo-Schloss
- Programmstatus-Anzeige (LED)

Technische Informationen und Zubehör

- iQdrive-Motor
- LED-Farbe: blau
- Innenbehälter/Boden: Edelstahl/Polinox
- Inkl. Dampfschutz-Blech

Maße

- Gerätemaße (H x B x T): 81,5 cm x 59,8 cm x 57,3 cm

Zubehör

iQ100
SN514S00AE
Integrierbar - Edelstahl
speedMatic Geschirrspüler 60 cm
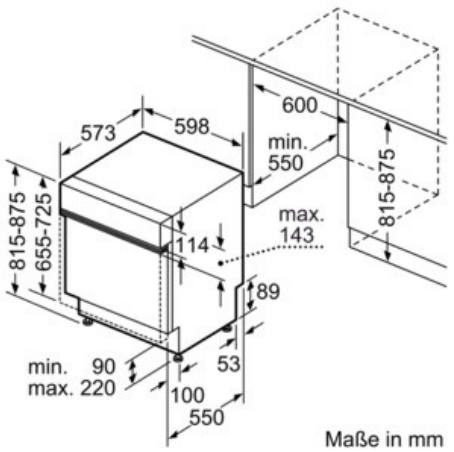
Maßzeichnungen