Produktdatenblatt nach Verordnung (EU) Nr. 65/2014

Marke: Viva
Modellkennung: VVH21A3150
Energieeffizienzindex: 105,9
Energieeffizienzklasse: A
Energieverbrauch pro Zyklus im konventionellen Modus: 0,90 kWh/Zyklus
Energieverbrauch pro Zyklus im Umluft-Modus: -
Zahl der Garräume: 1
Wärmequelle: Elektro
Volumen: 71 l

Jan 24, 2018
BSH Electroménager, 26 avenue Michelet, 93400 Saint Ouen
www.vivaddict.com

Produktdatenblatt nach Verordnung (EU) Nr. 65/2014

Marke: Viva
Modellkennung: VVA92E350
Jährlicher Energieverbrauch: 102,6 kWh/annum
Energieeffizienzklasse: E
Fluiddynamische Effizienz: 8,8
Klasse für die fluiddynamische Effizienz: E
Beleuchtungseffizienz: 4 lux/Watt
Beleuchtungseffizienzklasse: G
Fettabscheidegrad: 67,7 %
Klasse für den Fettabscheidegrad: D
Luftstrom bei minimaler / maximaler Geschwindigkeit im Normalbetrieb: 250,0 m³/h / 410,0 m³/h
Luftstrom im Betrieb auf der Intensivstufe oder Schnelllaufstufe: - m³/h
A-bewertete Luftschallemission bei minimaler / maximaler verfügbarer Geschwindigkeit im Normalbetrieb: 53 dB / 67 dB
A-bewertete Luftschallemission im Betrieb auf der Intensivstufe oder Schnelllaufstufe: - dB
Leistungsaufnahme im Aus-Zustand: 0,00 W
Leistungsaufnahme im Bereitschaftszustand: 0,00 W

Jan 24, 2018
BSH Electroménager, 26 avenue Michelet, 93400 Saint Ouen
www.vivaddict.com

Produktdatenblatt nach Verordnung (EU) Nr. 1060/2010

Marke: Viva
Modellkennung: VVIR1820
Kühlgerät Kategorie Kühlgerät ohne Niedertemp.fach
Energieeffizienzklasse: A+
Energieverbrauch 122 kWh/annum, auf der Grundlage von Ergebnissen der Normprüfung über 24 Stunden. Der tatsächliche Verbrauch hängt von der Nutzung und vom Standort des Geräts ab.
Nutzinhalt Kühlen (l) 150
Nutzinhalt Gefrieren (l) 0
Frostfrei: Nein
Lagerzeit bei Störung: 0 h
Gefriervermögen: 0 kg/24h
Klimaklasse: SN-ST. Dieses Gerät ist für den Betrieb bei einer Umgebungstemperatur zwischen 10°C und 38°C bestimmt.
Luftschallemissionen: 34 dB(A) re 1pW

Jan 24, 2018
BSH Electroménager, 26 avenue Michelet, 93400 Saint Ouen
www.vivaddict.com

FSB31600Z Geschirrspüler

Im Voraus planen mit der Startzeitvorwahl

Mit der Startzeitvorwahl können Sie vorausplanen. Sie können so sauberes Geschirr erhalten, wann Sie wollen, ohne den Geschirrspüler sofort einschalten zu müssen.

Fertig, wann es Ihnen passt

Machen Sie das Beste aus Ihrer verfügbaren Zeit dank der Zeitvorwahl unserer Geschirrspüler. Wählen Sie eine Einschaltzeit innerhalb von 3 Std. nach dem Beladen des Geschirrspülers und genießen Sie jederzeit sauberes Geschirr.

Das Geschirr kurz abspülen, wenn der Geschirrspüler noch nicht voll ist

Ist der Geschirrspüler nur halb voll, möchten Sie vielleicht noch warten, bevor Sie das volle Programm starten. Mit dem Vorspülprogramm werden Teilladungen schnell abgespült, sodass unangenehme Gerüche und Bakterien reduziert werden.

Produktspezifikationen:

- Nur 49 dB
- Verbrauchswerte: 11 l, 1.039 kWh im Programm Energiesparen 50°C
- 4 Programme, 3 Temperaturen
- Programme: Eco, Intensive 70°, Normal 65°, Vorspülen
- 3 Stunden Startzeitvorwahl
- Beladungserkennung SENSORLOGIC
- Manuell höhenverstellbarer Oberkorb
- Oberkorb: 4 klappbare Tassenablagen
- Unterkorb: Tellerhalter fix
- Besteckkorb
- Symbol-Blende
- Elektronische Nachfüllanzeige für Salz und Klarspülmittel
- 13 Maßgedecke
- AQUA-CONTROL
- Schlepptürtechnologie "Perfect Fit" für Fronten von 645-776 mm
- AirDry

Technische Daten:

- PNC : 911 539 174
- EAN-Nummer : 7332543521067
- Energieeffizienzklasse : A+ (Spektrum A+++ bis D)
- Trocknungswirkung : A
- Energieverbrauch pro Spülgang (kWh) : 1.039
- Wasserverbrauch pro Spülgang (l) : 11
- Wasserverbrauch pro Jahr (l) : 3080
- Energieverbrauch pro Jahr (kWh) : 295
- Deklarationsprogramm : Energiesparen 50°C
- Geräusch dB(A) re 1 pW : 49
- Hocheinbaufähig : Ja
- AQUA CONTROL : Ja
- Wasseranschluss : Kalt oder Warm bis 60°C
- Maßgedecke : 13
- Blendenfarbe : grau
- Absicherung (A) : 10
- Anschlusswert (Watt) : 1950
- Volt : 220-240
- Gerätehöhe (mm) : 818
- Gerätebreite (mm) : 596
- Gerätetiefe (mm) : 550
- Einbautiefe (mm) : 550
- Einbauhöhe (mm) : 820
- Einbaubreite (mm) : 600
- Bruttogewicht (kg) : 37.12
- Nettogewicht (kg) : 35.6
- Verpackung, Höhe (mm) : 864
- Verpackung, Breite (mm) : 635
- Verpackung, Tiefe (mm) : 680

Produktbeschreibung:

Energieeffizienzklasse A+, 49 dB, 11 L, 1,04 kWh, 13 Maßgedecke, 4 Programme, 3 Stunden Startzeitvorwahl, weißes Display, neues Türschloss, Schlepptürtechnologie, AirDry
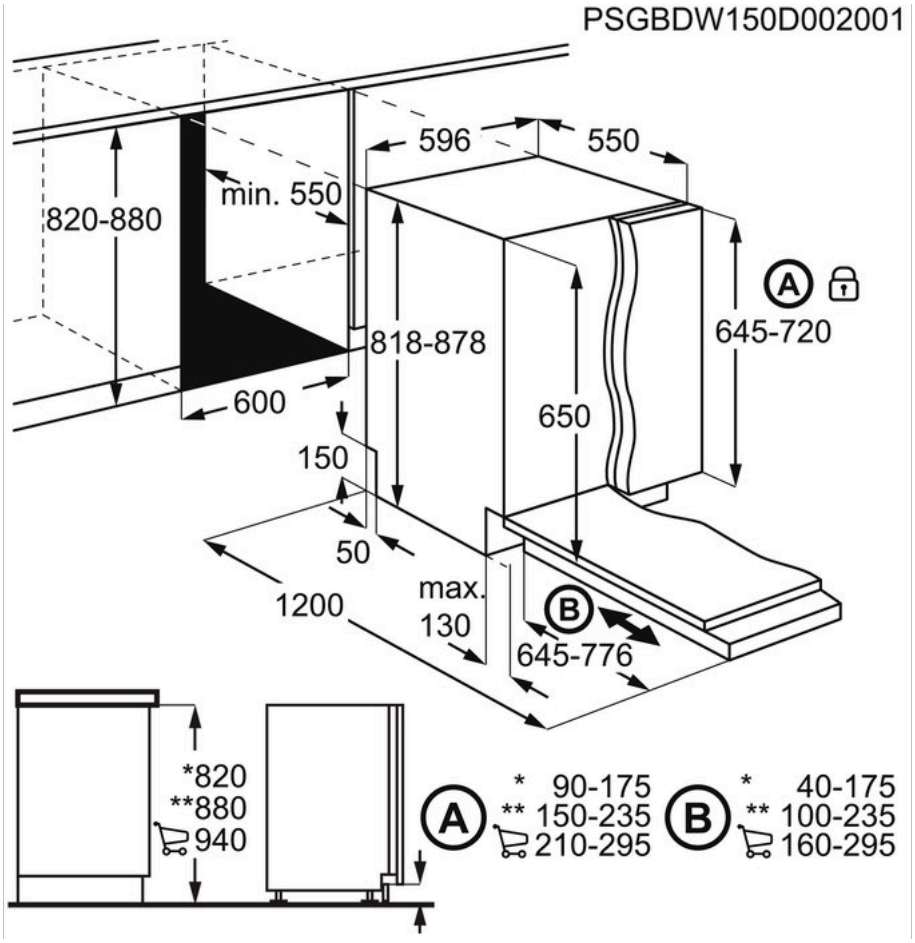
FSB31600Z Geschirrspüler