Produktdatenblatt nach Verordnung (EU) Nr. 65/2014

Marke: Viva
Modellkennung: VVH21A3150
Energieeffizienzindex: 105,9
Energieeffizienzklasse: A
Energieverbrauch pro Zyklus im konventionellen Modus: 0,90 kWh/Zyklus
Energieverbrauch pro Zyklus im Umluft-Modus: -
Zahl der Garräume: 1
Wärmequelle: Elektro
Volumen: 71 l

Jan 24, 2018
BSH Electroménager, 26 avenue Michelet, 93400 Saint Ouen
www.vivaddict.com

PPH AKPO Cegiełkowski Niedzielska spółka jawna
05-080 Laski, ul. Łąkowa 9

KARTA PRODUKTU / PRODUKT FICHE / DATENBLATT / INFORMAČNÍ LIST VÝROBKU

Okap nadkuchenny / Cooker hood / Dunstabzugshaube WK-4

Turbina / Motorgroup / Turbine: 300 m^3/h; Oświetlenie / Lighting / Beleuchtung: 2x35W

	Oznaczenie Symbol Bezeichnung	Wartość Value Wert	Jednostka Unit Einheit
Identyfikator modelu / Model / Modell / Identifikátor modelu		Nero Eco 60	
Roczne zużycie energii / Energy consumption per year / Der jahrliche Energieverbrauch / Roční spotřeba energii	AEC_{hood}	111,0	kWh/r
Klasa efektywności energetycznej / Energy efficiency class, Energieeffizienz, Třída energetické účinnosti		E	
Wydajność przepływu dynamicznego / Fluid dynamic efficiency / Fluoddynamische / Účinnost proudění tekutin	FDE_{hood}	4,8	
Klasa wydajności przepływu dynamicznego / Fluid dynamic efficiency class / Energieeffizienz Fluiddynamik / Třída účinnosti proudění tekutin		F	
Sprawność oświetlenia / Light efficiency / Lichtausbeute / Účinnost osvětlení [lux/W]	LE_{hood}	4,1	
Klasa sprawności oświetlenia / Light efficiency class / Klasse Lichtausbeute / Třída účinnosti osvětlení		F	
Efektywności pochłaniania zanieczyszczeń / Grease filtering efficiency / Effizienz Filtration Fett / Účinnost filtrace tuků	GFE_{hod}	65,7	%
Klasa efektywności pochłaniania zanieczyszczeń / Grease filtering efficiency class / Energieeffizienz Fett Filtration / Třída účinnosti filtrace tuků		D	
Minimalne natężenie przepływu powiertza / Normal mode airflow / Luftstrom im Normalbertrleb / Intenzita průtoku vzduchu při min	Q_{min}	119,6	m^3/h
Maksymalne natężenie przepływu powietrza / Normal mode airflow / Luftstrom im Normalbertrleb / Intenzita průtoku vzduchu při max	Q_{max}	169,2	m^3/h
Natężenie przepływu powietrza w trybie intensywnym / Boost mode airflow / Luftstrom im Boost / Intenzita průtoku vzduchu (při nastavení intenzivního režimu / turbo)		-	m^3/h
Poziom hałasu przy minimalnej wydajności w warunkach normalnego użytkowania / Normal mode acustic power / Schalleistung im normalen Gebrauch / Úroveň hluku při min. výkonu	L_{WA}	50	dB
Poziom hałasu przy maksymalnej wydajności w warunkach normalnego użytkowania / Normal mode acustic power / Schalleistung im normalen Gebrauch / Úroveň hluku při max. výkonu	L_{WA}	59	dB
Poziom hałasu w trybie intensywnym / Boost mode acustic power / Schalleistung im Boost-Modus / Úroveň hluku při min. / max. výkonu (při nastavení intenzivního režimu / turbo)	L_{WA}	-	dB
Pobór mocy mierzony w trybie wyłączenia / Off-mode power consumption / Der Energieverbrauch Im Aus-Zustand / Spotřeba elektrické energie v režimu vypnutí	P_o	0	W
Pobór mocy mierzony w trybie czuwania / Stand-by power consumption / Storomverbrauch Im Standby-Modus / Spotřeba elektrické energie v režimu pohotovosti	P_s	0	W
Współczynnik upływu czasu / Factor Increase in the time / Faktor Zunahme der Zelt / Součinitel uplynutí času	f	1,8	
Wskaźnik efektywności energetycznej / Energy efficiency Index / Energieeffizienzindex / Ukazatel energetické účinnosti	EEI_{hood}	107,5	
Natężenie przepływu powietrza mierzone w optymalnym punkcie pracy / Maximum airflow point efficiency / Luftstrom an dem Punkt des maximalen Wirkungsgrades / Intenzita průtoku vzduchu měřená v bodu nejvyšší účinnosti	Q_{BEP}	98,9	m^3/h
Ciśnienie powietrza mierzone w optymalnym punkcie pracy / Maximum pressure point efficiency / Luftdruck an dem Punkt des maximalen Wirkungsgrades / Tlak vzduchu měřený v bodu nejvyšší účinnosti	P_{BEP}	158	Pa
Pobór mocy mierzony w optymalnym punkcie pracy / Electrical power compsumtion at maximum efficiency / Elektrische Leistungsaufnahme bei maximaler Effizienz / Příkon měřený v bodu nejvyšší účinnosti	W_{BEP}	90,3	W
Moc nominalna systemu oświetlenia / Rated power lighting system / Nenniestung Beleuchtungssystem / Nominální výkon systému osvětlení	W_L	70	W
Średnie natężenie oświetlenia zapewnianego przez system oświetlenia na powierzchni płyty grzejnej / A verage illuminance on the cooking surface / Mittlere Beleuchtungsstarke auf der Kochflache / Střední intenzita osvětlení zabezpečeného systémem osvětlení na povrchu výhřevné desky	E_{middle}	286	lux
Poziom mocy akustycznej / Normal mode acustic power / Schalleistung im normalen Gebrauch / Hladina akustického výkonu	L_{WA}	59	dB
Miesięczny koszt zużycia energii przy 0,61 zł/kWh		5,64	PLN

exquisit

Einbau-Kühl-Gefrierkombination

EKGC 265/40-4 A+

EKGC 265/40-4 A++

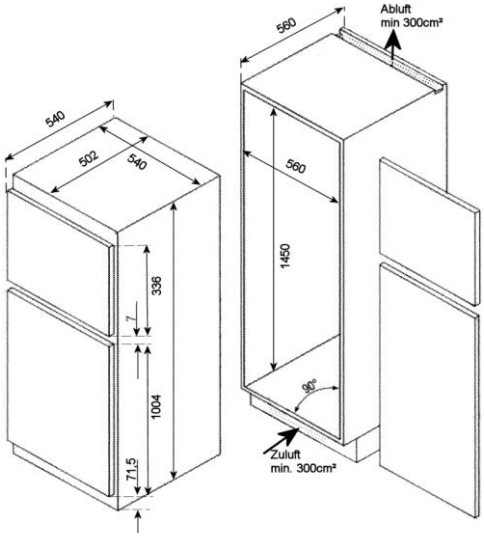

EKGC 265/40-4 A+
EKGC 265/40-4 A++

Produktdaten nach (EU) 1060/2010 für Haushaltkühlgeräte

Warenzeichen	Exquisit	Exquisit
Modell	EKGC265/40-4A+	EKGC265/40-4A++
Kategorie K1	7	7
Energieeffizienzklasse K2	A+	A++
Energieverbrauch [kWh /Jahr]K3	223	182
Nutzinhalt Kühlfach [Liter]	164	164
Nutzinhalt Gefrierfach [Liter]	38	38
Sternekennzeichen/Temp. [*/°C] K4	4* / -18	4* / -18
Lagerzeit bei Störung [Std.] K6	10	10
Gefriervermögen [kg/24 Std.]	2	2
Klimaklasse K7	N	ST
Geräuschpegel [dB(A) re 1 pW]	42	42
Stand-/ Unter-/ Einbaugerät	–/–/•	–/–/•
Weitere Angaben		
Abtauverfahren Kühlteil		
manuell / automatisch	–/•	–/•
Abtauverfahren Gefrierteil		
manuell / automatisch	•/–	•/–
Bauform		
Türanschlag wechselbar	•	•
Schlepptürtechnik	•	•
Kompressoren	1	1
Kühlmittel R 600a	•	•
Ausstattung		
Anzahl Temperaturregler	1	1
Temperaturregelung	•	•
Innenbeleuchtung im Kühlteil	•	•
Gemüseschalen / Eierablagen	2/0	1/ 2x6
Türfächer	4	4
Glasabstellregale / verstellbar	3/3	3/3
Abdeckplatte ü. Gemüseschale	1	1
Abstellregal im Gefrierteil	1	1
Abmessungen / Gewicht		
H x B x T unverpackt [cm]	144,5x54,0x54,0	144,5x54,0x54,0
Tiefe mit Einbauschrank (cm)	0	56
Tiefe bei geöffneter Tür [cm] 1	108	108
H x B x T verpackt [cm]	148,0x57,5x57,5	148,0x57,5x57,5
Gewicht unverpackt [kg]	42	44
Gewicht verpackt [kg]	47	47
Elektrischer Anschluss		
Spannung / Frequenz [V / Hz]	220-240 / 50	220-240 / 50
Leistungsaufnahme [W]	80	70
Stromaufnahme [A]	0,6	0,6
Sicherheitsbestimmungen	CE	CE
EAN Nr.	4016572008449	4016572017809
EAN Nr.: Silber	0	0

1 **incl. Wandabstand**
K3 **Messung nach EN-ISO 15502 mit einer Einbau-Schranktiefe von 56cm**

Erklärung zu weiteren Endnoten siehe beigefügtes Zusatzblatt im Anhang

FSB31600Z Geschirrspüler

Im Voraus planen mit der Startzeitvorwahl

Mit der Startzeitvorwahl können Sie vorausplanen. Sie können so sauberes Geschirr erhalten, wann Sie wollen, ohne den Geschirrspüler sofort einschalten zu müssen.

Fertig, wann es Ihnen passt

Machen Sie das Beste aus Ihrer verfügbaren Zeit dank der Zeitvorwahl unserer Geschirrspüler. Wählen Sie eine Einschaltzeit innerhalb von 3 Std. nach dem Beladen des Geschirrspülers und genießen Sie jederzeit sauberes Geschirr.

Das Geschirr kurz abspülen, wenn der Geschirrspüler noch nicht voll ist

Ist der Geschirrspüler nur halb voll, möchten Sie vielleicht noch warten, bevor Sie das volle Programm starten. Mit dem Vorspülprogramm werden Teilladungen schnell abgespült, sodass unangenehme Gerüche und Bakterien reduziert werden.

Produktspezifikationen:

- Nur 49 dB
- Verbrauchswerte: 11 l, 1.039 kWh im Programm Energiesparen 50°C
- 4 Programme, 3 Temperaturen
- Programme: Eco, Intensive 70°, Normal 65°, Vorspülen
- 3 Stunden Startzeitvorwahl
- Beladungserkennung SENSORLOGIC
- Manuell höhenverstellbarer Oberkorb
- Oberkorb: 4 klappbare Tassenablagen
- Unterkorb: Tellerhalter fix
- Besteckkorb
- Symbol-Blende
- Elektronische Nachfüllanzeige für Salz und Klarspülmittel
- 13 Maßgedecke
- AQUA-CONTROL
- Schlepptürtechnologie "Perfect Fit" für Fronten von 645-776 mm
- AirDry

Technische Daten:

- PNC : 911 539 174
- EAN-Nummer : 7332543521067
- Energieeffizienzklasse : A+ (Spektrum A+++ bis D)
- Trocknungswirkung : A
- Energieverbrauch pro Spülgang (kWh) : 1.039
- Wasserverbrauch pro Spülgang (l) : 11
- Wasserverbrauch pro Jahr (l) : 3080
- Energieverbrauch pro Jahr (kWh) : 295
- Deklarationsprogramm : Energiesparen 50°C
- Geräusch dB(A) re 1 pW : 49
- Hocheinbaufähig : Ja
- AQUA CONTROL : Ja
- Wasseranschluss : Kalt oder Warm bis 60°C
- Maßgedecke : 13
- Blendenfarbe : grau
- Absicherung (A) : 10
- Anschlusswert (Watt) : 1950
- Volt : 220-240
- Gerätehöhe (mm) : 818
- Gerätebreite (mm) : 596
- Gerätetiefe (mm) : 550
- Einbautiefe (mm) : 550
- Einbauhöhe (mm) : 820
- Einbaubreite (mm) : 600
- Bruttogewicht (kg) : 37.12
- Nettogewicht (kg) : 35.6
- Verpackung, Höhe (mm) : 864
- Verpackung, Breite (mm) : 635
- Verpackung, Tiefe (mm) : 680

Produktbeschreibung:

Energieeffizienzklasse A+, 49 dB, 11 L, 1,04 kWh, 13 Maßgedecke, 4 Programme, 3 Stunden Startzeitvorwahl, weißes Display, neues Türschloss, Schlepptürtechnologie, AirDry
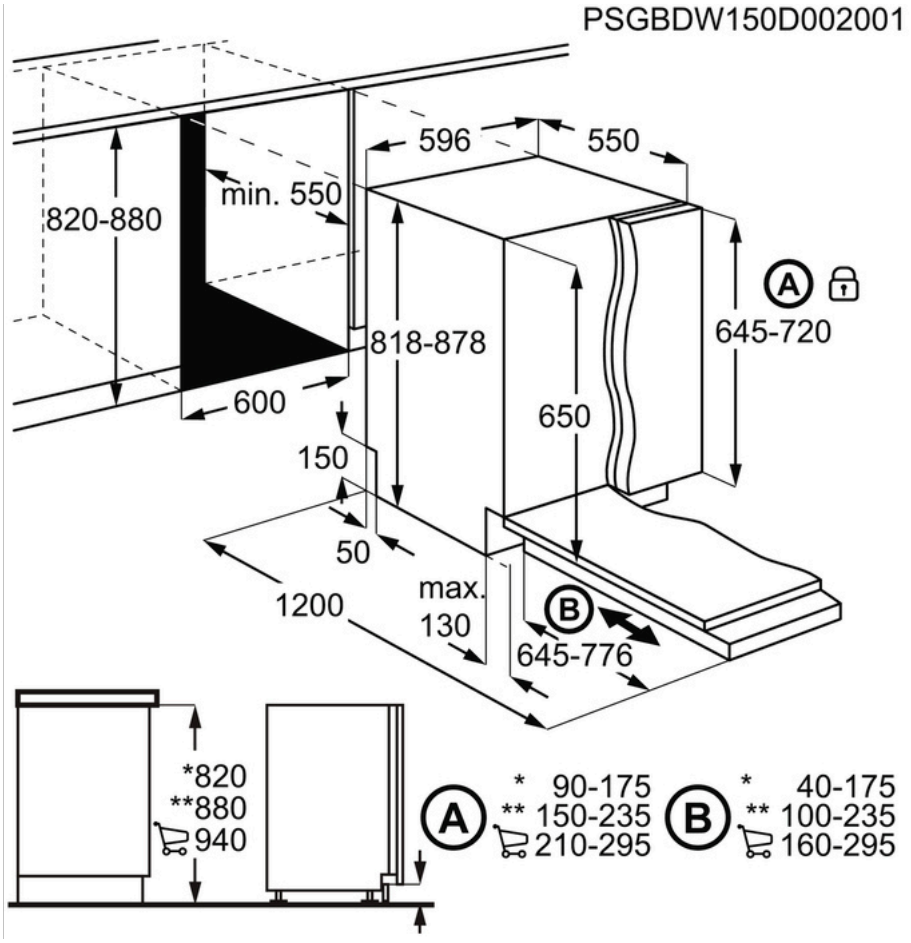
FSB31600Z Geschirrspüler