BAK3 NN8F IN

Einbau-Backofen (71 l)

Bauknecht
Für mich und mein Zuhause

Betriebsarten

TOP 4
- Heißluftbackofen mit 10 Funktionen
- PowerHeißluft – von Beginn an gleichmäßige Verteilung der heißen Luft
- SmartClean – spezielle Innenraumbeschichtung für mühelose Reinigung
- Maxi Cooking – optimierte Funktion für das Garen großer Fleischstücke

EDELSTAHL

BAK3 NN8F IN
EAN 40 11577 84032 2

REGELUNG UND BETRIEBSARTEN
- Heißluftbackofen mit 10 Funktionen

FUNKTION
- PowerHeißluft – von Beginn an gleichmäßige Verteilung der heißen Luft
- Pizzafunktion – lecker und knusprig
- Maxi Cooking – optimierte Funktion für das Garen großer Fleischstücke
- Multi-Level-Kochen – gleichzeitiges Zubereiten auf allen drei Ebenen

AUSSTATTUNG
- XXL Garraum – mehr Raum für extra große Gerichte
- Bedienknebel aus Edelstahl
- Garraum-Temperatur bis 250 °C
- Abklappbarer Grill erleichtert die Reinigung
- Griffschutz
- 1 Halogen-Lampe im Innenraum
- Glatte Seitenwände
- Vollglasinnentür, 2-fach verglast
- Kühlgebläse für gute Schrankentlüftung
- SmartClean – spezielle Innenraumbeschichtung für mühelose Reinigung

ZUBEHÖR
- 1 Gitterrost
- 1 Backblech, emailliert

SONDERZUBEHÖR (GEGEN AUFPREIS)
- Teilauszug mit 2 Ebenen, SLP 252

TECHNISCHE DATEN UND MASSE
- Energieeffizienzklasse A
- Energieverbrauch nach DIN 0,99 kWh konventionell
- Energieverbrauch nach DIN 0,90 kWh Umluft
- Länge des Anschlußkabels 100 cm
- Gesamtanschlusswert: 2,75 kW
- 71 Liter Garraumvolumen
- Nischenmaße (H x B x T): 600 x 560 x 560 mm

WPRO-ZUBEHÖR (OPTIONAL)
- ACTIV'O Fettlöser für Backofen und Grill ODS414, EAN 8015250441406
- Ausziehbares Backblech (universell) UBT523, EAN 8015250608397
- terrabianca Putzstein UNC502, EAN 8015250613858
- Starter-Set Ofen KCU210, EAN 8015250595833

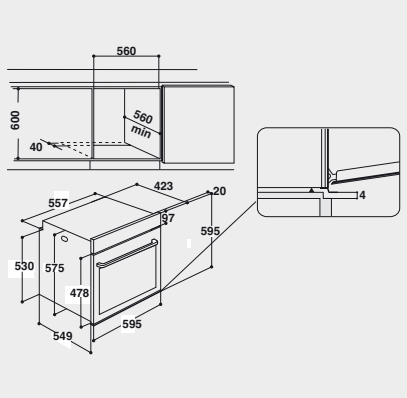

Technische Daten entnehmen Sie bitte dem EU-Datenblatt, oder fordern Sie diese unter www.bauknecht-eu-daten.net an · Liefermöglichkeiten, Änderungen und Irrtümer vorbehalten
Nutzung/Veröffentlichung von Bildern/Texten, auch in anderen Medien, ganz oder teilweise, nur mit Genehmigung des Herausgebers · Stand 30.08.2017

PRODUKTINFORMATION DUNSTABZUGSHAUBEN

MARKE	BAUKNECHT
MODELLBEZEICHNUNG	B CT 63F LS X
Jährliche Energieverbrauch	60.2 kWh/jahr
Energieeffizienzklasse	C
Fluiddynamische Effizienz	11.4 %
Die Klasse für die fluiddynamische Effizienz	E
Beleuchtungseffizienz	12.1 lux/W
Beleuchtungseffizienzklasse	D
Fettabscheidegrad	66 %
Die Klasse für den Fettabscheidegrad	D
Der Luftstrom minimaler	218 m^3/h
Der Luftstrom maximaler	332 m^3/h
Luftstrom im Betrieb auf der Intensivstufe oder Schnelllaufstufe	0 m^3/h
A-bewerteten Luftschallemissionen bei minimaler verfügbarer Geschwindigkeit im Normalbetrieb	55 dB(A) re 1 pW
A-bewerteten Luftschallemissionen bei maximaler verfügbarer Geschwindigkeit im Normalbetrieb	64 dB(A) re 1 pW
A-bewerteten Luftschallemissionen im Betrieb auf der Intensivstufe oder Schnelllaufstufe	0 dB(A) re 1 pW
Leistungsaufnahme im Aus-Zustand	0 W
Leistungsaufnahme im Bereitschaftszustand	0 W

PRODUKTINFORMATION KÜHL-UND GEFRIERGERÄT

MARKE	BAUKNECHT
MODELLBEZEICHNUNG	KRI 1885 A+
KATEGORIE	Kühlschrank
ENERGIEEFFIZIENZKLASSE	A+

Energieverbrauch 118 kWh pro Jahr, basierend auf standardisierten 24-stündigen Testverfahren. Der tatsächliche Energieverbrauch hängt von der Nutzung und Umgebung des Gerätes ab.

NUTZINHALT GEFRIERTEIL	0 l
STERNEKENNZEICHNUNG	Nicht zutreffend
NUTZINHALT KÜHLTEIL	131 l
TYP DES SEPARATEN FACHS MIT UNTERSCHIEDLICHER TEMPERATUR	Nicht zutreffend
ANDERES FACH MIT UNTERSCHIEDLICHER NETTOKAPAZITÄT (L)	0 l
TEMPERATUR DES UNABHÄNGIGEN LAGERFACHS	-°C
FROSTFREI	Nein
LAGERZEIT BEI STÖRUNGEN (h)	0
GEFRIERVERMÖGEN (kg/24h)	0
KLIMAKLASSE	N

für eine optimale leistung sollte das gerät nicht ausserhalb der umgebungstemperaturen zwischen 16°C und 32°C.betrieben werden.

GERÄUSCHPEGEL DB(A) RE 1PW	39
GERÄTETYP	Eingebaut

BRIE 2B19 A

Vollintegrierbarer Geschirrspüler (60 cm)

Bauknecht
Für mich und mein Zuhause

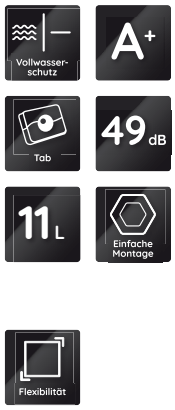

TOP 4
- Energieeffizienzklasse A+
- 13 Maßgedecke
- Doppelscharnier
- Option für Spültabs

SCHALTERBLENDE SILBER

BRIE 2B19 A
EAN 40 11577 85076 5

AUSSTATTUNG
- 13 Maßgedecke
- Elektronische Salz- und elektronische Klarspülernachfüllanzeige
- Doppelscharnier
- Vollwasserschutz

SPÜLPROGRAMME
- **6 Standardprogramme**
- 3 verschiedene Reinigungstemperaturen
- Spülprogramme: Ökoprogramm 50 °C, Kalt Vorspülen, Expressprogramm 50 °C, Intensivprogramm 65 °C, Programm halbe Beladung, Normalprogramm 55 °C

BETRIEBSARTEN
- Option für Spültabs

GESCHIRRKÖRBE
- Oberkorb herausnehmbar und höhenverstellbar, auch beladen
- 2 klappbare Tassenablagen im Oberkorb
- Herausnehmbarer Besteckkorb
- Graue Geschirrkörbe

VERBRAUCHSDATEN
- Energieeffizienzklasse A+, Reinigungseffizienzklasse A, Trocknungswirkungsklasse A
- Jährlicher Verbrauch im Standardprogramm bei 280 Spülgängen: 3080 Liter Wasser, 295 kWh Strom

TECHNISCHE DATEN
- nur 49 dB(A) im Normalprogramm
- Warmwasseranschluss bis 60 °C möglich
- Anschlusskabellänge 130 cm
- Gerätehöhe verstellbar von 820 – 900 mm
- Gerätemaße (HxTxB): 820x555x598 mm

WPRO-ZUBEHÖR (OPTIONAL)
- CALBLOCK+ Antikalk-Filter
  CAL300, EAN 8015250608076
- 3 in 1 Entkalker für Waschmaschinen und Geschirrspüler, 6er Pack
  DES618, EAN 8015250590647
- Wasserstoppventil
  ACQ002, EAN 8015250500721
- POWERPRO Entfetter für den Geschirrspüler
  DDG114, EAN 8015250595857
- Entkalker für Waschmaschinen und Geschirrspüler
  DES508, EAN 8015250590654

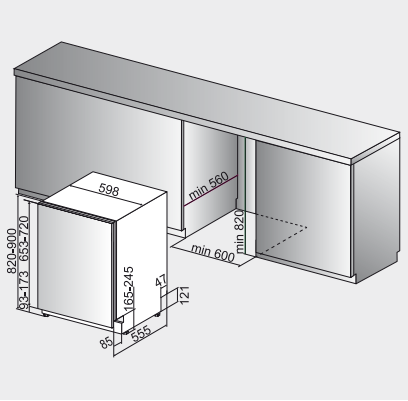

Technische Daten entnehmen Sie bitte dem EU-Datenblatt, oder fordern Sie diese unter www.bauknecht-eu-daten.net an · Liefermöglichkeiten, Änderungen und Irrtümer vorbehalten
Nutzung/Veröffentlichung von Bildern/Texten, auch in anderen Medien, ganz oder teilweise, nur mit Genehmigung des Herausgebers · Stand 14.02.2018