Produktdatenblatt nach Verordnung (EU) Nr. 65/2014

Marke: Neff
Modellkennung: B55CR22N0
Energieeffizienzindex: 81,2
Energieeffizienzklasse: A+
Energieverbrauch pro Zyklus im konventionellen Modus: 0,87 kWh/Zyklus
Energieverbrauch pro Zyklus im Umluft-Modus: 0,69 kWh/Zyklus
Zahl der Garräume: 1
Wärmequelle: Elektro
Volumen: 71 l

Oct 27, 2018

Constructa-Neff Vertriebs-GmbH, Carl-Wery-Straße 34, D-81739 München
www.neff.de

Datenblatt für Haushaltsdunstabzugshauben

nach delegierter Verordnung (EU) Nr. 65/2014 und Verordnung (EU) Nr. 66/2014

Miele						
Modellname / -kennzeichen		PUR 97 W				
Jährlicher Energieverbrauch (AEC) ($AEC_{U/min}$)	kWh/Jahr	69,2				
Energieeffizienzklasse		B				
Energieeffizienzindex (EEI) ($EEI_{U/min}$)		67,7				
fluiddynamische Effizienz (FDE) ($FDE_{U/min}$)		23,6				
Klasse für die fluiddynamische Effizienz A (höchste Effizienz) bis G (niedrigste Effizienz)		B				
Beleuchtungseffizienz (LE) ($LE_{U/min}$)	lx/W	68,9				
Beleuchtungseffizienzklasse A (höchste Effizienz) bis G (niedrigste Effizienz)		A				
Fettabscheidegrad	%	95,1				
Klasse für den Fettabscheidegrad A (höchste Effizienz) bis G (niedrigste Effizienz)		A				
Gemessener Luftvolumenstrom im Bestpunkt	m^3/h	374,2				
Luftstrom (min. Geschwindigkeit)	m^3/h	200				
Luftstrom (max. Geschwindigkeit)	m^3/h	400				
Luftstrom (Intensiv- oder Schnelllaufstufe)	m^3/h	640				
Max. Luftstrom (Q) (Q_{max})	m^3/h	640				
gemessener Luftdruck im Bestpunkt	Pa	338				
A-bewertete Schallemissionen (min. Geschwindigkeit)	dB	41				
A-bewertete Schallemissionen (max. Geschwindigkeit)	dB	55				
A-bewertete Schallemissionen (Intensiv- oder Schnelllaufstufe)	dB	67				
gemessene Elektrische Eingangsleistung im Bestpunkt	W	149,0				
Leistungsaufnahme im Aus-Zustand (P_O)	W					
Leistungsaufnahme im Bereitschaftszustand (P_S)	W	0,85				
Nennleistung Beleuchtungssystem	W	9,0				
Durchschnittliche Beleuchtungsstärke des Beleuchtungssystems auf der Kochoberfläche	lx	620				
Zeitverlängerungsfaktor		1,2				

Datenblatt für Haushaltskühl und -gefriergeräte sowie entprechende Kombinationsgeräte

nach delegierter Verordnung (EU) Nr. 1060/2010

Miele						
Modellname / -kennzeichen		K 32223 I				
Kategorie des Haushaltskühlgerätemodells[0]		1				
Energieeffizienzklasse A+++ (höchste Effizienz) bis D (niedrigste Effizienz)		A+++				
jährlicher Energieverbrauch (AE_C)[1]	kWh/Jahr	65				
Nutzinhalt, Kühlfach gesamt	l	151				
davon Kaltlagerfach	l	0				
davon Weinlagerfach	l					
davon Kellerfach	l	0				
Davon Lagerfach für frische Lebensmittel	l	151				
Nutzinhalt, Gefrierfach	l	0				
Sternekennzeichnung[2]		-				
Auslegungstemperatur "sonstige Fächer"[3]	°C	–				
niedrigste Temperatur Weinlagerfach	°C					
Frostfrei		–				
Lagerzeit bei Störung	h	0				
Gefriervermögen	kg/24h	0,0				
Klimaklasse[4]		SN-T				
Luftschallemissionen	dB(A) re 1 pW	34				
Einbaugerät/integrierbar		● / ●				

● Ja, vorhanden

[0] Haushaltskühlgeräte-Kategorien: 1 = Kühlschrank mit einem oder mehreren Lagerfächern für frische Lebensmittel; 2 = Kühlschrank mit Kellerzone, Kellerfach-Kühlgerät und Weinschrank; 3 = Kühlschrank mit Kaltlagerzone und Kühlschrank mit einem Null-Sterne-Fach; 4 = Kühlschrank mit einem Ein-Sterne-Fach; 5 = Kühlschrank mit einem Zwei-Sterne-Fach; 6 = Kühlschrank mit einem Drei-Sterne-Fach; 7 = Kühl-Gefriergerät; 8 = Gefrierschrank; 9 = Gefriertruhe; 10 = Mehrzweck-Kühlgeräte und sonstige Kühlgeräte

[1] Auf der Grundlage von Ergebnissen der Normprüfung über 24 Stunden. Der tatsächliche Verbrauch hängt von der Nutzung und vom Standort des Geräts ab.

[2] * = Fach -6°C oder kälter ; *** = Tiefkühl-Lagerfach -18°C oder kälter; **** = Gefrier- und Tiefkühllagerfach -18°C oder kälter und mit einem Mindestgefriervermögen

[3] "sonstiges Fach" ist ein Fach, das kein Weinlagerfach ist und für die Lagerung bestimmter Lebensmittel bei einer höheren Temperatur als + 14 °C vorgesehen ist.

[4] Klimaklasse SN: Dieses Gerät ist für den Betrieb bei einer Umgebungstemperatur zwischen + 10°C und +32°C bestimmt ; Klimaklasse N: Dieses Gerät ist für den Betrieb bei einer Umgebungstemperatur zwischen + 16°C und +32°C bestimmt; Klimaklasse ST: Dieses Gerät ist für den Betrieb bei einer Umgebungstemperatur zwischen + 16°C und +38°C bestimmt; Klimaklasse T: Dieses Gerät ist für den Betrieb bei einer Umgebungstemperatur zwischen + 16°C und +43°C bestimmt

Vollintegrierbare Geschirrspüler, 60 cm

Produktübersicht G 4380 Vi Active Eco, G 4385 Vi XXL Active Eco

A++ | 12 ℓ | 46 dB | BESTECK KORB

Typ/Verkaufsbezeichnung Standard-Variante (60 x 81 cm) Typ/Verkaufsbezeichnung XXL-Variante (60 x 85 cm XXL)	G 4380 Vi Active Eco G 4385 Vi XXL Active Eco	
Design		
Blendenausführung/Bedienungsart	Vollintegrierte Blende/ Programmwahltaste	
Display	3-stellige 7-Segmentanzeige	
MultiLingua	–	
Komfort		
Automatische Dosierung mit PowerDisk	–	
AutoStart-Funktion	–	
Knock2open/BrilliantLight	–/–	
Betriebsgeräusch dB(A) re 1 pW	46	
Restzeitanzeige/Startvorwahl bis zu 24 h	●/●	
Türschließhilfe	ComfortClose	
Funktionskontrolle	akustisch	
Effizienz und Nachhaltigkeit		
Energieeffizienzklasse (A+++ - D)/Trocknungsklasse	A++/A	
Wasserverbrauch im Programm Automatic in l ab	12	
Wasserverbrauch in l/Stromverbrauch in kWh im Programm ECO	12,0/0,93	
Jahresverbrauch Wasser in l/Strom in kWh im Programm ECO	3.360/262	
Verbrauchswert Warmwasseranschluss im Programm ECO in kWh	0,58	
EcoFeedback/EcoPower-Technologie	–/–	
Halbe Beladung/Warmwasseranschluss	–/●	
Ergebnisqualität		
Frischwasserspüler	●	
AutoOpen-Trocknung	–	
SensorDry	–	
Perfect GlassCare/Brilliant GlassCare	–/–	
Spülprogramme		
ECO/Automatic/Intensiv	●/●/●	
QuickPowerWash/Normal 55°C/Normal 60°C/Fein	–/●/–/●	
Hygiene/SolarSpar/Gerätepflege	–/–/–	
ExtraLeise	–	
Programme für spezielle Anforderungen (z.B. Pasta/Paella)	–	
Spüloptionen		
Express/IntenseZone/AutoDos	–/–/–	
extra sauber/extra trocken/kurz/unten intensiv/extra sparsam	–/–/●/–/–	
Korbgestaltung		
Besteckunterbringung	Besteckkorb	
Korbgestaltung	Comfort	
FlexCare-Gläserhalter/FlexCare-Tassenauflage	–/–	
Anzahl Maßgedecke	13	
Hausgeräte-Vernetzung		
Miele@home/MobileControl/ShopConn@ct	–/–/–	
RemoteService/SuperVision-Anzeige	–/–	
Sicherheit		
Waterproof-System/Sieb-Kontrollanzeige	●/–	
Kindersicherung/Inbetriebnahmesperre	–/–	
Technische Daten		
Gesamtanschlusswert in kW/Spannung in V/Absicherung in A	2,2/230/10	
Länge Wasserzu-/ablaufschlauch/elektrische Zuleitung in m	1,50/1,50/1,70	
min-max. Türfrontgewicht in kg [über Kundendienst nachrüstbar auf]	4 – 10/XXL: 4 – 11 [8 – 15/XXL: 6 – 14]	
Unverbindliche Preisempfehlung in EUR inkl. MwSt.		
Edelstahl	M.-Nr. 10691730	**799,–**
Edelstahl XXL	M.-Nr. 10691760	**879,–**

60 cm breit, 81 cm hoch

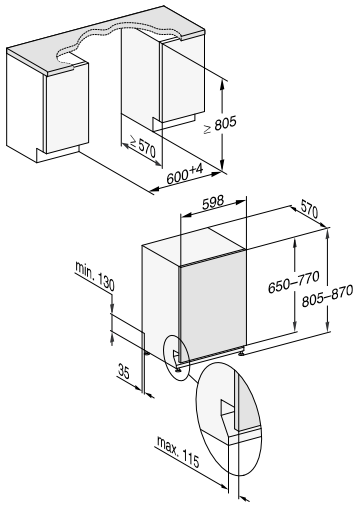

60 cm breit, 85 cm hoch

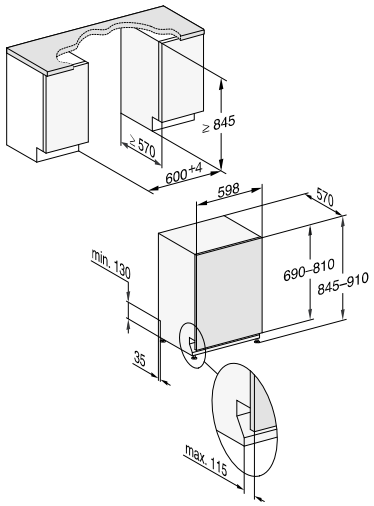

Bei Einbau in den Hochschrank:
Bitte zusätzlich Montageset für Geschirrspüler-Hocheinbau MSHE 601-1 bzw. MSHE 602-1 einplanen (vgl. Zubehörseiten).

Stand: April 2019

Datenblatt für Haushaltsgeschirrspüler

nach delegierter Verordnung (EU) Nr. 1059/2010

Miele						
Modellname / -kennzeichen		G 4380 VI				
Nennkapazität in Standardgedecken für den Standardreinigungszyklus		13				
Energieeffizienzklasse A+++ (höchste Effizienz) bis D (niedrigste Effizienz)		A++				
jährlicher Energieverbrauch (AE_C)[1]	kWh/Jahr	262				
Energieverbrauch des Standardreinigungszyklus (E_t)	kWh	0,93				
gewichtete Leistungsaufnahme im Aus-Zustand (P_o)	W	0,20				
Leistungsaufnahme im Bereitschaftszustand (P_l)	W	2,00				
gewichteter jährlicher Wasserverbrauch (AW_c)[2]	Liter/Jahr	3.360				
Trocknungseffizienzklasse A (höchste Effizienz) bis G (niedrigste Effizienz)		A				
Standardprogramm, auf das sich die Informationen auf dem Etikett und im Datenblatt beziehen[3]		ECO				
Programmdauer des Standardreinigungszyklus	min	232				
Dauer des unausgeschalteten Zustands (T_l)[4]	min	10				
Luftschallemissionen	re 1 pW	46				
Einbaugerät		●				

● Ja, vorhanden

[1] Auf der Grundlage von 280 Standardreinigungszyklen bei Kaltwasserbefüllung und dem Verbrauch der Betriebsarten mit geringer Leistungsaufnahme. Der tatsächliche Energieverbrauch hängt von der Art der Nutzung des Geräts ab.

[2] Auf der Grundlage von 280 Standardreinigungszyklen. Der tatsächliche Wasserverbrauch hängt von der Art der Nutzung des Geräts ab.

[3] Dieses Programm ist zur Reinigung normal verschmutzen Geschirrs geeignet und in Bezug auf den kombinierten Energie- und Wasserverbrauch am effizientesten.

[4] Falls der Haushaltsgeschirrspüler mit Leistungssteuerung ausgerüstet ist.