Produktdatenblatt		
EU-Richtlinie zu Energieverbrauchsetiketten 2010/30/EU, Nr. 65/2014 zu backöfen		
Marke	ALTUS	
Modell	BSN 1200 X	
Energieeffizienzklasse		A
Energieverbrauch (kWh) – konventionell, pro Zyklus (1)		0.88
Energieverbrauch (kWh) – Umluft, pro Zyklus (1)		-
Nutzbares Volumen (Liter)		75
Anzahl der Garräume		1.0
Wärmequelle je Garraum	Elektro	x
	Gas	
	Kombination	
Energieeffizienzindex je Garraum, EEI/Garraum		101.7

Bedienungsanleitung		
Produktinformationen		
Konformität mit EU-Richtlinie 2009/125/EG – Richtlinie Nr. 66/2014		
Marke	ALTUS	
Modell	BSN 1200 X	
Art des Ofens	Freistehend	
	Einbauofen	x
Wärmequelle je Garraum	Elektro	x
	Gas	
	Kombination	
Gewicht des Gerätes (M) (Nettogewicht), kg		27.9
Anzahl der Garräume		1.0
Erforderlicher Energieverbrauch (Elektrizität) zum Erhitzen einer standardisierten Prüfbeladung in einem Garraum eines elektrischen Ofens während eines Zyklus im konventionellen Modus pro Garraum (kWh/Zyklus)(elektrische endenergie)(EC_elektrische garraum)		0.88
Erforderlicher Energieverbrauch zum Erhitzen einer standardisierten Prüfbeladung in einem Garraum eines elektrischen Ofens während eines Zyklus im Umluft-Modus pro Garraum (kWh/Zyklus), (elektrische finale energie)(EC_elektrische garraum)		-
Erforderlicher Energieverbrauch zum Erhitzen einer standardisierten Prüfbeladung in einem Garraum eines Gasofens während eines Zyklus im konventionellen Modus pro Garraum (MJ/Zyklus) (kWh/Zyklus), (Gas-Endenergie) (1)(EC_Gas garraum)		
Erforderlicher Energieverbrauch zum Erhitzen einer standardisierten Prüfbeladung in einem Garraum eines Gasofens während eines Zyklus im Umluft-Modus pro Garraum (MJ/Zyklus) (kWh/Zyklus), (Gas-Endenergie) (1)(EC_Gas garraum)		
Energieeffizienzindex je Garraum, EEI/Garraum		101.7
(1) 1 kWh/Zyklus = 3,6 MJ/Zyklus.		

Viale XIII Luglio, 160
60044 Fabriano (AN) | Italy
Phone +39 0732 6911 | www.faberspa.com

UE/CE DECLARATION OF CONFORMITY

We, Faber spa addressed in Viale XIII Luglio 160 Fabriano (AN) 60044 ITALY, declare under our sole responsibility that the product:

FABER CODE: **3250513590**

MODEL DESCRIPTION: **EASY PB EDST A60/2**

to which this declaration relates is in conformity with the following directives, standards and regulation

Directives:

- 2014/35/EU "Low Voltage Directive"
- 2014/30/EU "EMC"
- 2009/125/EC "Eco Design Requirements"
- 2010/30/EU "Energy Labelling of domestic ovens and range hoods"
- 2011/65/EU "Restriction of the use of certain hazardous substances in electrical and electronic equipment (RoHS)"
- Year of the CE marking: 14.

Standards:

- EN 60 335-1:2012+A11: 2014+AC:2014
- EN 60 335-2-31:2014
- EN 62233:2008 + C1:2008
- EN 61 000-3-2:2014
- EN 61 000-3-3:2013
- EN 55 014-1:2006+ A1: 2009 + A2: 2011
- EN 55014-2:2015
- EN 61591:1997 + A1:2006 + A2:2011 + A11:2014 + A12:2015
- EN 50564:2011
- EN 50581:2012

Regulations:

- Commission Regulation (EU) No 66/2014
- Commission Regulation (EU) No 65/2014

Place and date: FABRIANO, 15/12/2017

Faber S.p.A.
Chief Executive Officer
Ettore Zoboli

Viale XIII Luglio, 160
60044 Fabriano (AN) | Italy
Phone +39 0732 6911 | www.faberspa.com

CE TEST REPORT CORRELATION

LVD DIRECTIVE

We hereby declare that the electrical products manufactured by FABER S.p.A. with Faber code **3250513590** derives from the tested sample model reference **GEMMA - 1M 33SC P 2LLED-** for which the following certificate of conformity has been issued: **CB n°IT-18192** Test report n° **PE17-0014563-02 Type 4002** issued by **IMQ**.

EMC DIRECTIVE

We hereby declare that the electrical products manufactured by FABER S.p.A. with Faber code **3250513590** derives from the tested sample model reference: **245 Cappa Luftig 40C HE P 2LLED - E14** with **electromechanical** control for which the following test report has been issued: Test report n° **TR-15-190** issued by **LACE**.

PRODUKTDATENBLATT

Händler	ALTUS
Modellname	KS 800
Kategorie	1
Energieeffizienzklasse	A+
EU Ecolabel-Auszeichnung	-
Jährlicher Energieverbrauch [kWh/Jahr]*	120
Nettovolumen Kühlbereich [Liter]	126
Davon Nettovolumen Kaltlagerfach [Liter]	
**** Nettovolumen [Liter]	
** Nettovolumen [Liter]	
* Nettovolumen [Liter]	N/A
Vereisungsfrei Kühlbereich	N/A
Zero-Star - Nettovolumen [Liter]	-
Vereisungsfrei Tiefkühlbereich	N/A
Vereisungsfrei Weinablage **	N/A
Vereisungsfrei ****	N/A
Vereisungsfrei **	N/A
Vereisungsfrei Kellerfach	N/A
Vereisungsfrei Sonstiges Fach	N/A
Temperaturanstiegszeit [h]	
Gefrierkapazität [kg/24 h]	
Klimaklasse***	SN-T
Luftübertragene akustische Geräuschemission [dB(A)]	39
Integriert	+
Hinweis	

* Energieverbrauch von „XYZ“ kWh pro Jahr, basiert auf Standardtestergebnissen über 24 Stunden. Der tatsächliche Energieverbrauch hängt von der Einsatzweise und dem Aufstellungsort des Gerätes ab.

**Die kälteste vom Benutzer einstellbare Lagertemperatur des Weinfachs beträgt 5°C.

***Gemäß der angegebenen Klimaklasse dient dieses Gerät dem Einsatz bei folgender Umgebungstemperatur:

Klimaklasse SN: + 10ºC bis + 32ºC
Klimaklasse N: + 16ºC bis + 32ºC
Klimaklasse ST: + 16ºC bis + 38ºC
Klimaklasse T: + 16ºC bis + 43ºC
+: Ja
-: Nein
K/A: Keine Anwendung
aufbereitet und erklärt
gemäß EU 1060/2010

FSB31600Z Geschirrspüler

Im Voraus planen mit der Startzeitvorwahl

Mit der Startzeitvorwahl können Sie vorausplanen. Sie können so sauberes Geschirr erhalten, wann Sie wollen, ohne den Geschirrspüler sofort einschalten zu müssen.

Fertig, wann es Ihnen passt

Machen Sie das Beste aus Ihrer verfügbaren Zeit dank der Zeitvorwahl unserer Geschirrspüler. Wählen Sie eine Einschaltzeit innerhalb von 3 Std. nach dem Beladen des Geschirrspülers und genießen Sie jederzeit sauberes Geschirr.

Das Geschirr kurz abspülen, wenn der Geschirrspüler noch nicht voll ist

Ist der Geschirrspüler nur halb voll, möchten Sie vielleicht noch warten, bevor Sie das volle Programm starten. Mit dem Vorspülprogramm werden Teilladungen schnell abgespült, sodass unangenehme Gerüche und Bakterien reduziert werden.

Produktspezifikationen:

- Nur 49 dB
- Verbrauchswerte: 11 l, 1.039 kWh im Programm Energiesparen 50°C
- 4 Programme, 3 Temperaturen
- Programme: Eco, Intensive 70°, Normal 65°, Vorspülen
- 3 Stunden Startzeitvorwahl
- Beladungserkennung SENSORLOGIC
- Manuell höhenverstellbarer Oberkorb
- Oberkorb: 4 klappbare Tassenablagen
- Unterkorb: Tellerhalter fix
- Besteckkorb
- Symbol-Blende
- Elektronische Nachfüllanzeige für Salz und Klarspülmittel
- 13 Maßgedecke
- AQUA-CONTROL
- Schlepptürtechnologie "Perfect Fit" für Fronten von 645-776 mm
- AirDry

Technische Daten:

- PNC : 911 539 174
- EAN-Nummer : 7332543521067
- Energieeffizienzklasse : A+ (Spektrum A+++ bis D)
- Trocknungswirkung : A
- Energieverbrauch pro Spülgang (kWh) : 1.039
- Wasserverbrauch pro Spülgang (l) : 11
- Wasserverbrauch pro Jahr (l) : 3080
- Energieverbrauch pro Jahr (kWh) : 295
- Deklarationsprogramm : Energiesparen 50°C
- Geräusch dB(A) re 1 pW : 49
- Hocheinbaufähig : Ja
- AQUA CONTROL : Ja
- Wasseranschluss : Kalt oder Warm bis 60°C
- Maßgedecke : 13
- Blendenfarbe : grau
- Absicherung (A) : 10
- Anschlusswert (Watt) : 1950
- Volt : 220-240
- Gerätehöhe (mm) : 818
- Gerätebreite (mm) : 596
- Gerätetiefe (mm) : 550
- Einbautiefe (mm) : 550
- Einbauhöhe (mm) : 820
- Einbaubreite (mm) : 600
- Bruttogewicht (kg) : 37.12
- Nettogewicht (kg) : 35.6
- Verpackung, Höhe (mm) : 864
- Verpackung, Breite (mm) : 635
- Verpackung, Tiefe (mm) : 680

Produktbeschreibung:

Energieeffizienzklasse A+, 49 dB, 11 L, 1,04 kWh, 13 Maßgedecke, 4 Programme, 3 Stunden Startzeitvorwahl, weißes Display, neues Türschloss, Schlepptürtechnologie, AirDry
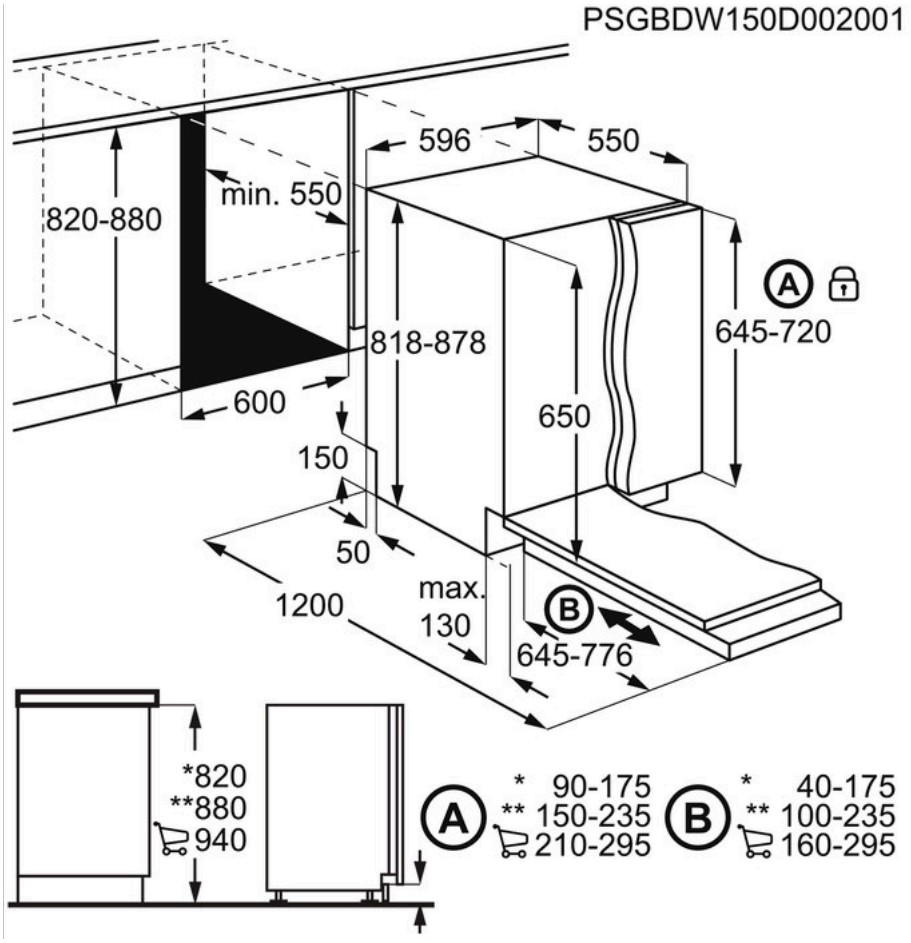
FSB31600Z Geschirrspüler