KOB10401XB Einbaubackofen

Produktspezifikationen:

- Backofen mit konventioneller Beheizung
- Energieeffizienzklasse: A (Spektrum A+++ - D)
- 56 Liter Garraum
- Geprägte Backofeninnenwände
- Leichtreinigungstür und -ausstattung
- Antifinger Edelstahl-Beschichtung
- Kühlgebläse
- Beheizungsarten: Unterhitze, Feuchte Ober-/Unterhitze, Ober-/Unterhitze, Grillstufe 2
- Klapptür
- Zubehör: , 1 Backblech Aluminium , 1 Kombirost

Technische Daten:

- EAN-Nummer : 7332543646173
- Energieffizienzklasse : A (Spektrum A+++ bis D)
- Einbauhöhe (mm) : 600
- Einbaubreite (mm) : 560
- Einbautiefe (mm) : 550
- Gerätehöhe (mm) : 590
- Gerätebreite (mm) : 594
- Gerätetiefe (mm) : 560
- Nettovolumen Backraum (L) : 56
- Farbe : Edelstahl mit Antifingerprint
- Sonderzubehör, nicht im Lieferumfang : No
- Netzstecker : Schuko-Stecker
- Kabellänge (m) : 1.6
- Anschlusswert (Watt) : 2500
- Volt : 230
- Absicherung (A) : 13
- Beleuchtung (Watt) : 15

Produktbeschreibung:

Einbau-Backofen, 4 Beheizungsarten, Energieeffizienzklasse A

/ Abluft oder Umluft / 90cm / Touch-Bedienung

BHC94750BA

Produktvorteile & Ausstattung

- Kaminhaube, Breite 90 cm
- Leistungswerte im Abluftbetrieb (Intensiv): 770 m³h
- Leistungswerte im Abluftbetrieb (Max/Min): 630 / 340 m³/h
- Touch Control-Bedienung für präzise Bedienung
- 3 Leistungsstufen + 1 Intensivstufe
- LED-Beleuchtung: (Anzahl der Lampen: 2, Gesamte Beleuchtungsleistung: 5 Watt)
- Anzahl der Motoren: 1
- Motorleistung: 250 W
- 2 Aluminium-Fettfilter
- Abluft- und Umluftbetrieb möglich
- Kohleaktivfilter ECFB01, PNC 902 979 879, Anzahl 1, als Sonderzubehör erhältlich
- Kohleaktivfilter Long Life ECFBLL02, PNC 902 979 879, als Sonderzubehör erhältlich, als Sonderzubehör erhältlich

/ Abluft oder Umluft / 90cm / Touch-Bedienung

BHC94750BA

Technische Daten

PNC	942 022 169
EAN-Nummer	7332543651634
Jährlicher Energieverbrauch (kWh/Jahr)	55.4
Energieeffizienzklasse	A (Spektrum A++ bis E)
Fluiddynamische Effizienzklasse	A
Fluiddynamische Effizienz	29.2
Beleuchtungseffizienzklasse	A
Beleuchtungseffizienz	49.6
Klasse für Fettabscheidegrad	E
Fettabscheidegrad (%)	55.1
Intensiv Gebläseleistung im Abluftbetrieb in m³h	770
Max. Gebläseleistung im Abluftbetrieb in m³h	630
Min. Gebläseleistung im Abluftbetrieb in m³h	340
Geräuschwert im Abluftbetrieb (Intensiv) in db(A)	71
Geräuschwert im Abluftbetrieb (Max.) in db(A)	66
Geräuschwert im Abluftbetrieb (Min.) in db(A)	51
Intensiv Gebläseleistung im Umluftbetrieb in m³h	560
Max. Gebläseleistung im Umluftbetrieb in m³h	525
Min. Gebläseleistung im Umluftbetrieb in m³h	300
Geräuschwert im Umluftbetrieb (Max.) in db(A)	73
Geräuschwert im Umluftbetrieb (Min.) in db(A)	65
Farbtemperatur in K	3000
Gerätehöhe (mm)	678
Höhe max. (mm)	1180
Gerätebreite (mm)	900
Gerätetiefe (mm)	450
Abluftstutzen (mm)	150
Farbe	Edelstahl
Kohleaktivfilter	ECFB01
Kohleaktivfilter Bestellnummer	902 979 879
Volt	220-240
Mindestabstand Elektro(cm)	50
Mindestabstand Gas (cm)	65
Bruttogewicht (kg)	17.85
Nettogewicht (kg)	16.25
Verpackung, Höhe (mm)	630
Verpackung, Breite (mm)	970
Verpackung, Tiefe (mm)	460

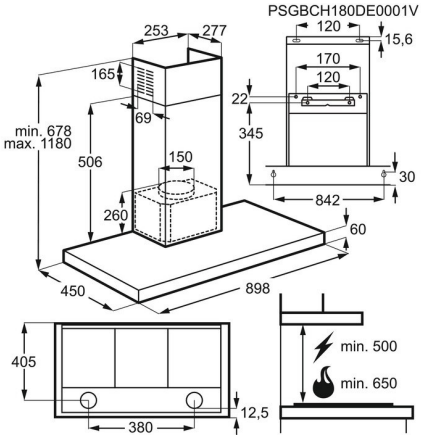

KBT20001SK Kühl-Gefrier-Kombination mit Gefrierteil oben

Produktspezifikationen:

- 1225 mm Nischenhöhe
- Schlepptür-Technik
- Nutzinhalt Gesamt: 191 l
- Nutzinhalt Kühlen: 147 l
- Nutzinhalt Gefrieren: 44 l
- Mechanische Temperaturregelung
- Vollautomatisches Abtauen im Kühlraum
- Gefrierteil: manuelle Abtauung
- Kühlraum-Innenbeleuchtung: LED
- Höhenverstellbare Glasablagen : 2
- Obst- und Gemüseschublade: 1 transparent
- Zubehör: Eisschaber
- Türanschlag rechts, wechselbar
- Ablagerost
- Eiswürfelschale

Technische Daten:

- PNC : 925 875 725
- EAN-Nummer : 7332543163335
- Energieeffizienzklasse : A+ (Spektrum A+++ bis D)
- Energieverbrauch (kWh/Jahr) : 231
- Nutzinhalt Gesamt (l) : 191
- Nutzinhalt Kühlen (l) : 147
- Nutzinhalt Gefrierraum (l) : 44
- Gefrierleistung (kg/24Std.) : 4
- Lagerzeit bei Störung (Std.) : 20
- Geräusch-Schallleistung (dB(A) re 1 pW) : 36
- Klimaklasse : SN-N-ST
- Eierablage : 1 für 6 Eier
- Gerätehöhe (mm) : 1218
- Gerätebreite (mm) : 540
- Gerätetiefe (mm) : 549
- Einbauhöhe (mm) : 1225
- Einbaubreite (mm) : 560
- Einbautiefe (mm) : 550
- Farbe : Weiß
- Anschlusswert (Watt) : 120
- Volt : 230-240
- Frequenz (Hz) : 50
- Kabellänge (m) : 2,4
- Bruttogewicht (kg) : 38
- Nettogewicht (kg) : 36.5
- Verpackung, Höhe (mm) : 1300
- Verpackung, Breite (mm) : 590
- Verpackung, Tiefe (mm) : 600

Produktbeschreibung:

Einbau Kühl-/Gefrierkombination, 123er Nische, A+, LED-Innenbeleuchtung, Gesamt: 191 l, davon 44 l ****-Gefrierteil, Schlepptür-Technik

ZANKER

KBT20001SK Kühl-Gefrier-Kombination mit Gefrierteil oben

AARF050D000003

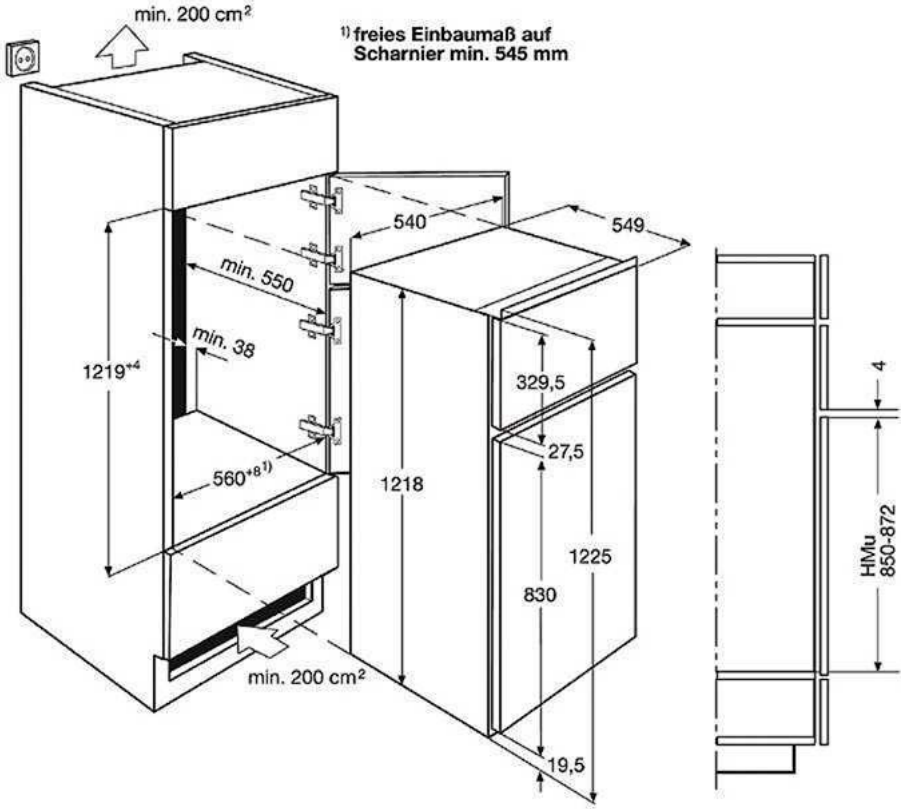

N 30
S511A40X0E - GV 1400 A
GESCHIRRSPÜLER 60 CM
VOLLINTEGRIERBAR

COOKING PASSION SINCE 1877

A+

Der Geschirrspüler lässt sich einfach beladen und zeigt an, wenn er in Betrieb ist.

- √ InfoLight – ein auf den Boden projizierter Lichtpunkt zeigt an, dass der Geschirrspüler in Betrieb ist
- √ Chef 70° – das Profi-Programm bei hartnäckigem Schmutz an Töpfen und Auflaufformen
- √ Mit Energieeffizienzklasse A+ sparsam im Verbrauch
- √ AquaStop für eine lebenslange Garantie gegen Wasserschäden
- √ Schützt empfindliche Gläser durch Anpassung der Einstellungen an die Wasserhärte

Ausstattung

Technische Daten

Reinigungsklasse : A
Wasserverbrauch (l) : 12,0
Geschätzter Jahresverbrauch Strom (bei 220) Standardprogrammen : 224
Geschätzter Jahresverbrauch Wasser (bei 220) Standardprogrammen : 2640
Bauform : Eingebaut
Arbeitsplatte abnehmbar : Nein
Dekorrahmen/ - platte : Nicht möglich
Höhe für Unterbau (mm) : 815
Gerätehöhe (mm) : 815
Höhenverstellbare Füße : Ja - nur vorne
Höhenverstellung Füße maximal (mm) : 60
Verstellbarer Sockel : Horizontal und Vertikal
Nettogewicht (kg) : 30,0
Bruttogewicht (kg) : 32,0
Anschlusswert (W) : 2400
Absicherung (A) : 10
Spannung (V) : 220-240
Frequenz (Hz) : 50; 60
Länge Netzkabel (cm) : 175
Steckerart : Schuko-/Gardy.m.Erdung
Länge Zulaufschlauch (cm) : 165
Länge Ablaufschlauch (cm) : 190
Durchlauferhitzer : Ja
Beschreibung Wassersicherheitssystem : 3-fach Wasserschutz 24h : Nein
Enthärtungsanlage : Ja
Oberkorbtyp : normal
Oberkorb verstellbar : Nein
Oberkorb Ablage : 2
Unterkorbtyp : Normal
3. Beladungsebene : Ohne
Silverware Basket : Standard
Sonderzubehör : Z7710X0, Z7861X1, Z7863X3, Z7870X0, Z7871X0, Z7880X0
Zusatzteile : Dampfschutzblech
Anzahl an Maßgedecken : 12
Blendenfarbe : Schwarz
Abmessungen des verpackten Gerätes (mm) : 865 x 660 x 670
Marke : Neff
Internationale Bestellbezeichnung : S511A40X0E
Anzahl an Maßgedecken : 12
Energieeffizienzklasse (2010/30/EC) : A+
Jährlicher Energieverbrauch (kWh/annum) (2010/30/EC) : 290
Energieverbrauch (kWh) : 1,02
Leistungsaufnahme im unausgeschalteten Zustand (W) (2010/30/EC) : 0,10
Energieverbrauch im ausgeschalteten Modus (W) - neu (2010/30/EC) : 0,10
Jährlicher Wasserverbrauch (l/annum) (2010/30/EC) : 3360
Trocknungsklasse : A

N 30
S511A40X0E - GV 1400 A
GESCHIRRSPÜLER 60 CM
VOLLINTEGRIERBAR

Ausstattung

- Fassungsvermögen: 12 Maßgedecke
- Energieeffizienzklasse: A+ (auf einer Energieeffizienzklassen-Skala von A+++ bis D)
- Energieverbrauch im Programm Eco 50 °C: 290 kWh/Jahr auf der Grundlage von 280 Standardreinigungszyklen bei Kaltwasserbefüllung und dem Verbrauch der Betriebsarten mit geringer Leistungsaufnahme. Der tatsächliche Energieverbrauch hängt von der Art der Nutzung des Geräts ab.
- Energieverbrauch im Programm Eco 50 °C: 1.02 kWh
- Leistungsaufnahme ausgeschaltet / nicht ausgeschaltet: 0.1 W / 0.1 W
- Wasserverbrauch im Programm Eco 50 °C: 3360 Liter/Jahr, auf der Grundlage von 280 Standardreinigungszyklen. Der tatsächliche Wasserverbrauch hängt von der Art der Nutzung des Geräts ab.
- Wasserverbrauch im Programm Eco 50 °C: 12 l
- Trocknungseffizienzklasse A auf einer Skala von G (geringste Effizienz) bis A (höchste Effizienz)
- Die Informationen beziehen sich auf das Programm Eco 50 °C. Dieses Programm ist zur Reinigung normal verschmutzten Geschirrs geeignet und in Bezug auf den kombinierten Energie- und Wasserverbrauch am effizientesten.
- Programmdauer im Programm Eco 50 °C: 210 min
- Dauer des nicht ausgeschalteten Zustands: 0 min
- Geräusch: 52 dB(A) re 1 pW
- Vollintegrierbar
- 4 Programme: Chef 70 °C, Eco 50 °C, 1h 65 °C, Vorspülen
- 3 Reinigungstemperaturen
- Durchlaufhitzer mit integriertem Pumpensystem
- DosierAssistent
- EfficientSilentDrive
- BeladungsSensor
- Reiniger-Automatik
- Wechselspül-Technik
- Regenerier-Elektronik
- Selbstreinigendes Sieb mit 3-fach Wellen-Filtersystem
- Innenbehälter: Edelstahl/Polinox
- Bedienung von oben
- Programmstatus-Anzeige (LED)
- Akustisches Signal bei Programmende
- InfoLight®
- LED-Farbe: rot
- Elektrische Nachfüllanzeige für Salz
- Elektrische Nachfüllanzeige für Klarspüler
- Korbfarbe: silber
- Besteckablage im Oberkorb
- Besteckkorb im Unterkorb
- Tassenablage im Oberkorb (2x)
- Gläserhalter im Oberkorb
- Neff AquaStop®
- ServoSchloss
- Integrierter Glasschutz
- Von vorne verstellbarer hinterer Gerätefuß
- Incl. Dampfschutz-Blech
- Gerätemaße (HxBxT): 81.5 x 59.8 x 55 cm

NEFF - Überschrift 1

NEFF - Überschrift 2

NEFF - Überschrift 3

NEFF - Überschrift 4

NEFF - Überschrift 5

NEFF - Überschrift 6

N 30
S511A40X0E - GV 1400 A
GESCHIRRSPÜLER 60 CM
VOLLINTEGRIERBAR

Maßzeichnungen

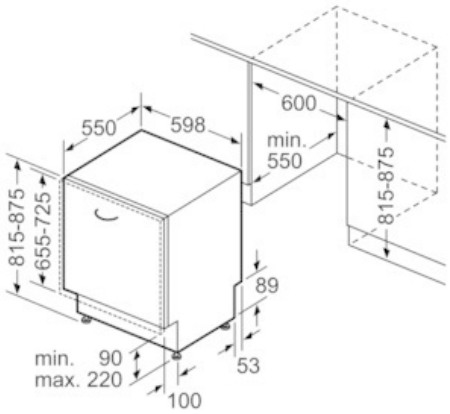

Maße in mm

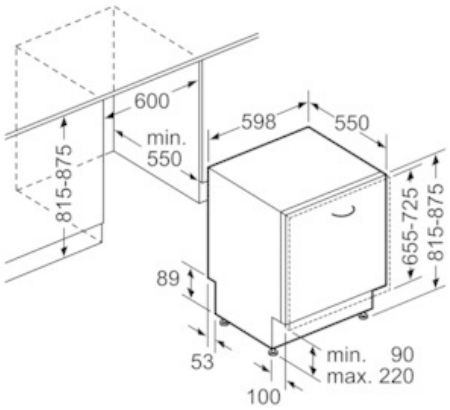

Maße in mm